YAMAHA

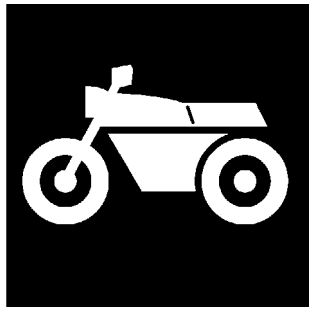

TEILE KATALOG

YP250 (5GM9) GERMANY

115GM-332G3

(215GM-332G3)

YAMAHA GENUINE Parts & Accessories

2006/9/8

NEWS NO.	DATE	COMMENT
PE0-MC-010034	Aug.,20,2001	YP250(5GM9) Fig.6 LIST CORRECTION
PE0-MC-020093	Nov.,21,2002	YP250 SERIES'97-'03 LIST/ILLUSTRATION CORRECTION
PE0-MC-020100	Dec.,27,2002	YP250 SERIES'00-'02 Fig.9 LIST CORRECTION
PE0-MC-040039	July,20,2004	YP250 SERIES'96-'03 OIL SEAL(93102-32298) P/No. CORRECTION
PE0-MC-060098	Aug.,25,2006	COR:YP250 FIG.9 CARBURETOR LIST/ILLUSTRATION CORRECTION

YP250
TEILE KATALOG
©2003 Yamaha Motor Co., Ltd.
1. Auflage, Juli 2003
Alle Rechte vorbehalten.
Nachdruck, Vervielfältigung und
Verbreitung, auch auszugsweise,
ist ohne schriftliche Genehmigung der
Yamaha Motor Co., Ltd.
nicht gestattet.
Printed in Japan.

C1

D1

VORWORT

Dieser Teile-Katalog bezieht sich auf die Teile für das/die auf dem Titelumschlag aufgeführte/n Modell/e. Gehen Sie bitte bei der Bestellung von Ersatzteilen anhand dieses Katalogs vor, und geben Sie stets die korrekten Teile-Nummern und Teile-Bezeichnungen an.

1. Modifikationen oder Ergänzungen, die nach der Veröffentlichung dieses Teile–Katalogs erfolgt sind, werden in den Parts News bekanntgegeben.
   Wir bitten Sie daher, eventuell notwendige Änderungen des Teile–Katalogs anhand von Parts News selbst vorzunehmen.

2. Abkürzungen
   Die folgenden Abkürzungen wurden in diesem Teile–Katalog verwendet.

   "UR" Die angegebene Stückzahl verwenden.
   "UN" Die jeweils erforderliche Stückzahl verwenden.
   "AP" Alternative Teile
   "LM" Örtlich angefertigt (Teile sind vor Ort zu beschaffen)
   "F#" Rahmen–Nr. (Zutreffende Maschinen–Nr.)
   "O/S" Übergröße

3. Anzahl der Teile einer Baugruppe
   - Teile, die in einer Baugruppe zusammen geliefert werden, sind, gemäß dem folgenden Beispiel, mit einem Punkt (.) vor der Teilebezeichnung gekennzeichnet.
   - Die Zahl rechts von der Teilebezeichnung gibt die Stückzahl des betreffenden Teiles für die einzelne Baugruppe an.

TEILE–NR.	BEZEICHNUNG	STCK.	BEMERKUNG
2F5–83310–60	Vorderer blinker kompl.1	2	
115–83311–60	.Glübirne (6V–18W)	1	

4. Die zutreffenden Farben der Dekore sind gemäß der folgenden Tabelle in der Spalte "Bemerkung" angegeben.

TEILE–NR.	BEZEICHNUNG	STCK.	BEMERKUNG
2N4–24110–00–X5	Kraftstofftank kompl.	2	MXR
3J1–24240–10	.Aufklebersatz	1	FUR MXR

5. Beachten Sie, daß die Abbildungen keine Montageanleitungen darstellen, sondern lediglich beim Auffinden von Teile–Nummern helfen sollen. Beim Zusammenbau ist daher unbedingt nach dem zugehörigen Werkstatthandbuch vorzugehen.

6. Das Sternchen (*) vor einer Ref.–Nr. gibt Informationen über Änderungen, die gegenüber der vorherigen Ausgabe modifiziert worden sind.

7. Zutreffende Serien-Nr.

Motor–Serien–Nr.

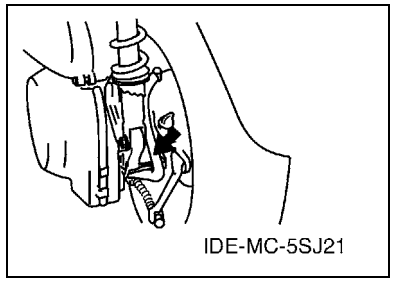

Rahmen–Serien–Nr.

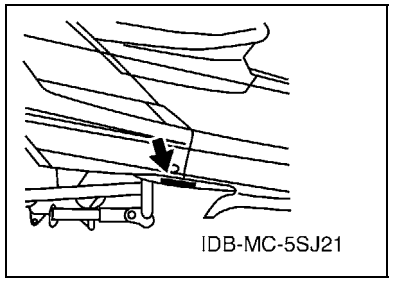

8. Zutreffender Farbcode (Das Zeichen (*) verweist auf die Farbe des Modells.)

Abkürzung	Farbenbezeichnung	Farbencode
LGB	LOW GLOSS BLACK	0098
MAS(*)	MARBLE SILVER	000L
MYM(*)	MIYABI MAROON	00JY
SL	SILVER	0035
VDBC4(*)	VERY DARK BLUE COCKTAIL 4	0627
VDBMA(*)	VERY DARK BLUE METALLIC A	0781

MODELLSCHILD

(1) Ein mit der englischen Bezeichnung “Model Label” versehenes Schild befindet sich an dem bei (3) angegebenen Ort.
Bei Gebrauch dieses Teile–Katalogs orientieren Sie sich bitte an den abgedruckten “Modellcode–Produktionscode–Nr.”–Angaben, die mit denen auf dem Modellschild übereinstimmen müssen.

(2) “Model Label”–Angaben

a b	
○ xxxx – xxx	
● x c	

a: Modellcode
b: Produktionscode–Nr.
c: Farbe

○ 4TW1–010
● A

(3) Modellschild–Anbringungsort

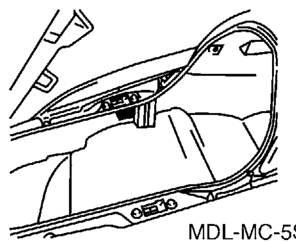
MDL-MC-5SJ21

(4) Farbenkennungen

Modellcode	Farbtypen-code	Farben-code	Farbenbezeichnung	Abkür-zung
5GM9	A	000L	MARBLE SILBER	MAS
	B	0627	VERY DARK BLUE COCKTAIL 4	VDBC4
	C	00JY	MIYABI MAROON	MYM
	D	0781	VERY DARK BLUE METALLIC A	VDBMA

(5) Modellcode und Produktionscode–Nr. der in diesem Teile–Katalog gelisteten Modelle

Modell-code	Produktions-code–Nr.	Bestimmungsland	Modell-code	Produktions-code–Nr.	Bestimmungsland
5GM9	010	GERMANY			

INHALTSVERZEICHNIS

MOTOR

ZYLINDER B2
KURBELWELLE & KOLBEN C2
VENTIL D2
NOCKENWELLE&NOCKENWELLENKETTE E2
WASSERPUMPE F2
KUEHLER & SCHLAEUCHE G2
OLPUMPE I2
EINLASS J2
VERGASER K2
AUSLASS B3
KURBELGEHAUSE D3
KURBELGEHAUSEDECKEL 1 ..... F3
ANLASSER H3
KUPPLUNG I3
GETRIEBE K3

FAHRGESTELL

RAHMEN L3
KOTFLUGEL B4
SEITENDECKEL C4
HINTERRADSCHWINGE&AUFHAENGUNG E4
LENKUNG F4
KRAFTSTOFFTANK H4
SITZ J4
VORDERRAD L4
VORDERRAD BREMSSATTEL B5
HINTERRAD C5
HINTERRAD BREMSSATTEL D5
LENKER & KABEL E5
VORDERER HAUPTBREMSZYLINDER F5
STAENDER & FUSSRASTE H5
BEINVERKLEIDUNG J5
LICHTMASCHINE B6
ANLASSER C6
BLINKLEUCHTE D6
METER E6
SCHEINWERFER F6
SCHLUSSLEUCHTE G6
LENKERSCHALTER & HEBEL H6
ELEKTRISCHE AUSRUESTUNG 1 ..... I6
ELEKTRISCHE AUSRUESTUNG 2 ..... K6

VERZEICHNIS

NUMMERNVERZEICHNIS M16

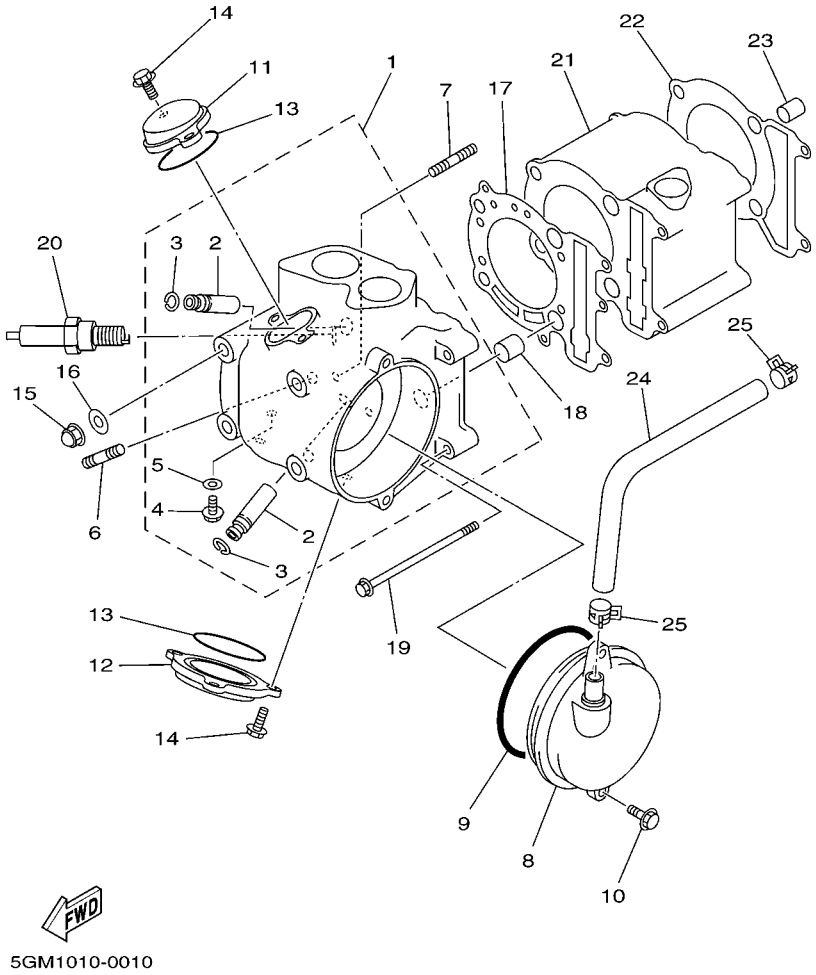

FIG. 1 ZYLINDER

REF. NR.	TEILE–NR.	BEZEICHNUNG	5GM9					BEMERKUNG
1	5GM–11101–00	ZYLINDERKOPF	1					
2	4G0–11133–10	.FUHRUNG, VENTIL 1	2					
3	93440–10085	.SPRENGRING	2					
4	90153–06029	.SECHSKANTSCHRAUBE	1					
5	90430–06014	.DICHTUNG	1					
6	95617–08620	STEHBOLZEN	2					
7	95617–06615	STEHBOLZEN	2					
8	4HC–11160–00	BELUFTUNG	1					
9	93210–92448	O-RING	1					
10	95027–06020	FLANSCHSCHRAUBE	2					
11	3GC–11186–00	SEITENDECKEL, ZYLINDERKOPF 2	1					
12	3GC–11187–00	SEITENDECKEL, ZYLINDERKOPF 3	1					
13	93210–57634	O-RING	2					
14	95027–06020	FLANSCHSCHRAUBE	5					
15	90176–08026	KRONENMUTTER	4					
16	90201–08609	UNTERLEGSCHIBE	4					
17	4HC–11181–01	DICHTUNG, ZYLINDERKOPF 1	1					
18	99530–14016	PASSTIFT	2					
19	95027–06120	FLANSCHSCHRAUBE	2					
20	94701–00333	ZUNDKERZE (NGK DR8EA)	1					
21	4HC–11311–00	ZYLINDER 1	1					
22	4HC–11351–00	DICHTUNG, ZYLINDER	1					
23	99530–10114	PASSTIFT	2					
24	4HC–11166–00	ROHR, BELUFTUNG 1	1					
25	90467–13064	KLEMME	2					

FIG. 2 KURBELWELLE & KOLBEN

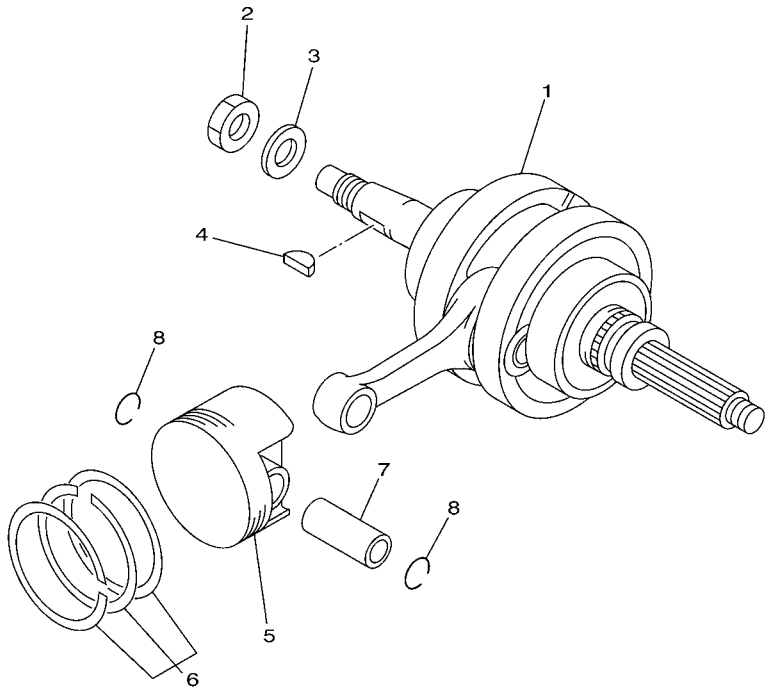

5GM1010-0020

REF. NR.	TEILE–NR.	BEZEICHNUNG	5GM9					BEMERKUNG
1	5GM–11400–00	KURBELWELLENGRUPPE	1					
2	90170–16425	MUTTER	1					
3	90201–160F6	UNTERLEGSCHIBE	1					
4	90280–05013	EINLEGE KEIL, WOODRUFF	1					
5	4HC–11631–01	KOLBEN (STD)	1					
	4HC–11636–01	KOLBEN (0.50MM UG)	1					AP
	4HC–11638–01	KOLBEN (1.00MM UG)	1					AP
6	4HC–11603–00	KOLBENRINGSATZ (STD)	1					
	4HC–11605–00	KOLBENRINGSATZ (0.50MM UG)	1					AP
	4HC–11607–00	KOLBENRINGSATZ (1.00MM UG)	1					AP
7	4JH–11633–00	BOLZEN, KOLBEN	1					
8	90468–12069	KLEMME	2					

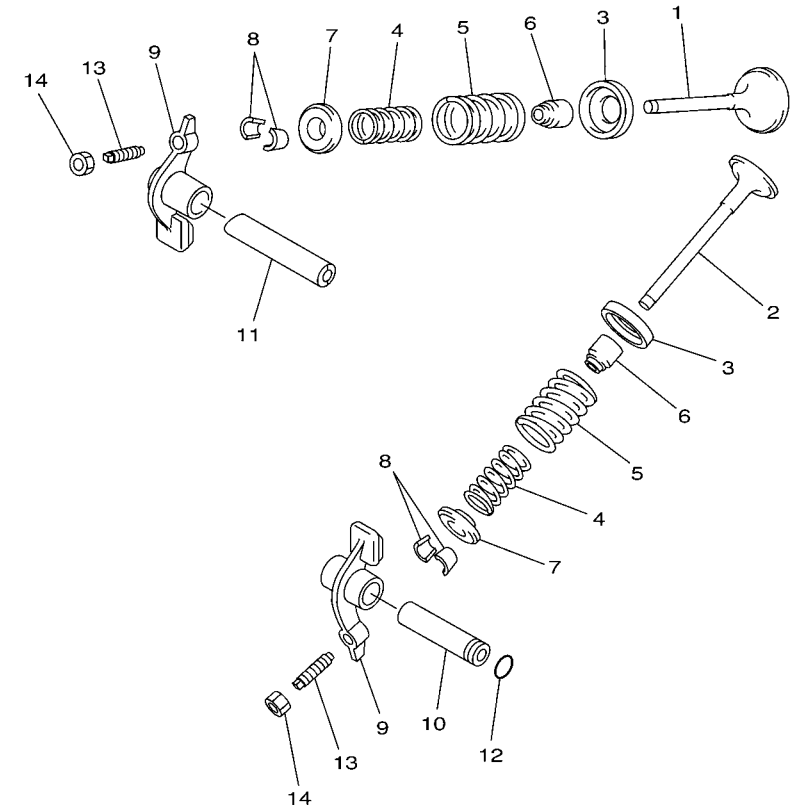

4HC1010-5030

FIG. 3 VENTIL

REF. NR.	TEILE–NR.	BEZEICHNUNG	5GM9					BEMERKUNG
1	5GM–12111–00	VENTIL, EINLASS	1					
2	5H0–12121–01	VENTIL, AUSLASS	1					
3	4G0–12116–01	SITZ, VENTILFEDER	2					
4	4HC–12113–00	FEDER, VENTIL INNEN	2					
5	4HC–12114–00	FEDER, VENTIL AUSSEN	2					
6	5H0–12119–00	DICHTUNG, VENTILSITZ	2					
7	4G0–12117–00	HALTER, VENTILFEDER	2					
8	4G0–12118–00	KEIL, VENTIL	4					
9	36X–12151–00	KIPPHEBEL	2					
10	3Y1–12156–00	KIPPHEBELWELLE 2	1					
11	5H0–12146–00	KIPPHEBELWELLE	1					
12	93210–09165	O-RING	1					
13	2NX–12159–00	EINSTELLSCHRAUBE, VENTIL	2					
14	90170–06128	MUTTER	2					

FIG. 4 NOCKENWELLE&NOCKENWELLENKETTE

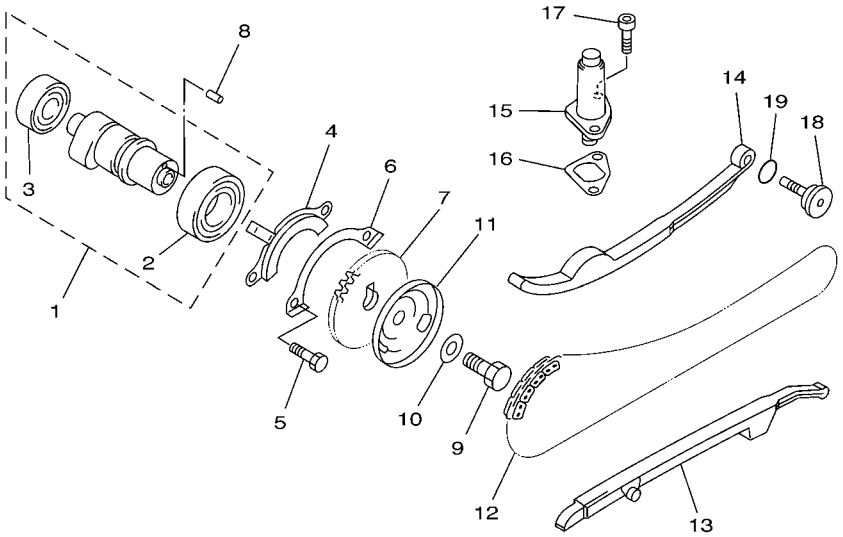

4HC1010-5040

REF. NR.	TEILE–NR.	BEZEICHNUNG	5GM9					BEMERKUNG
1	4HC–12170–00	NOCKENWELLENGRUPPE 1	1					
2	93306–00518	.LAGER	1					
3	93306–20204	.LAGER	1					
4	4GA–1111F–00	PLATTE	1					
5	97007–06012	SCHRAUBE	2					
6	90215–06184	SICHERUNGSSCHEIBE	1					
7	4HC–12176–00	KETTENRAD, STEUERKETTE	1					
8	93604–10011	PASSTIFT	1					
9	90101–10303	SCHRAUBE	1					
10	90201–10591	UNTERLEGSCHIBE	1					
11	4KB–11145–00	PLATTE, BELUFTUNG 2	1					
12	94581–63104	KETTE	1					
13	4HC–12231–00	FUHRUNG, ANSCHLAG 1	1					
14	4HC–12241–00	FUHRUNG, ANSCHLAG 2	1					
15	2UJ–12210–01	STEUERKETTENSPANNER	1					
16	4RF–12213–00	DICHTUNG, SPANNERGEHAUSE	1					
17	91317–06014	SCHRAUBE	2					
18	4HC–12157–00	SCHRAUBE	1					
19	93210–15171	O-RING	1					

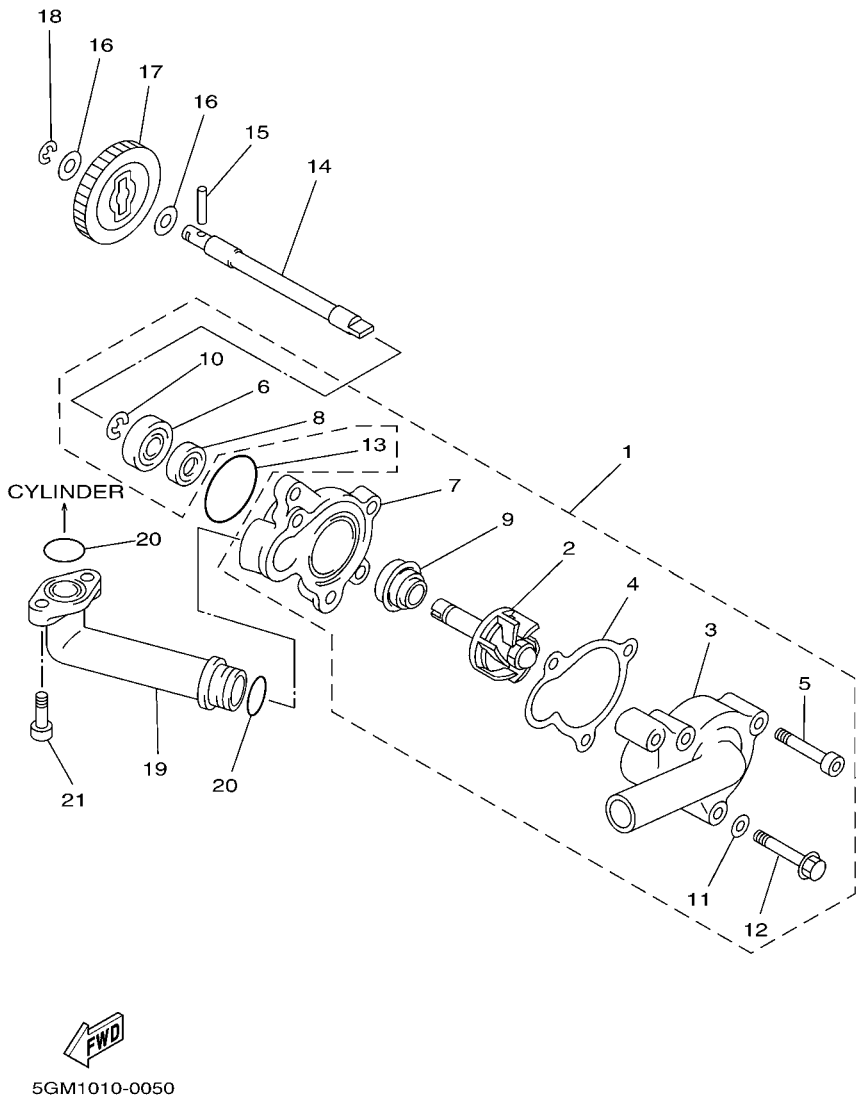

FIG. 5 WASSERPUMPE

REF. NR.	TEILE–NR.	BEZEICHNUNG	5GM9					BEMERKUNG
1	5GM–12420–01	WASSERPUMPE	1					
2	5GM–12450–01	.FLUGELRADWELLE	1					
3	4HC–12422–01	.DECKEL, GEHAUSE	1					
4	4HC–12428–10	.DICHTUNG, GEHAUSEDECKEL 2	1					
5	91317–06035	.SCHRAUBE	2					
6	93306–00006	.LAGER (B6000)	1					
7	4HC–12421–00	.GEHAUSE, WASSERPUMPE	1					
8	93101–10090	.WELLENDICHTRING	1					
9	11H–12438–00	.DICHTUNG, MECHANISCH	1					
10	99009–10400	.SPRENGRING	1					
11	90430–06014	.DICHTUNG	1					
12	95027–06035	.FLANSCHSCHRAUBE	1					
13	93210–33133	O-RING	1					
14	5GM–12426–00	WELLE	1					
15	93603–22028	PASSTIFT	1					
16	90201–08512	UNTERLEGSCHIBE	2					
17	4HC–12459–00	ZAHNRAD, FLUGELRADWELLE	1					
18	99001–07600	SPRENGRING	1					
19	4HC–12446–00	VERBINDUNG	1					
20	93210–16275	O-RING	2					
21	91317–06016	SCHRAUBE	2					

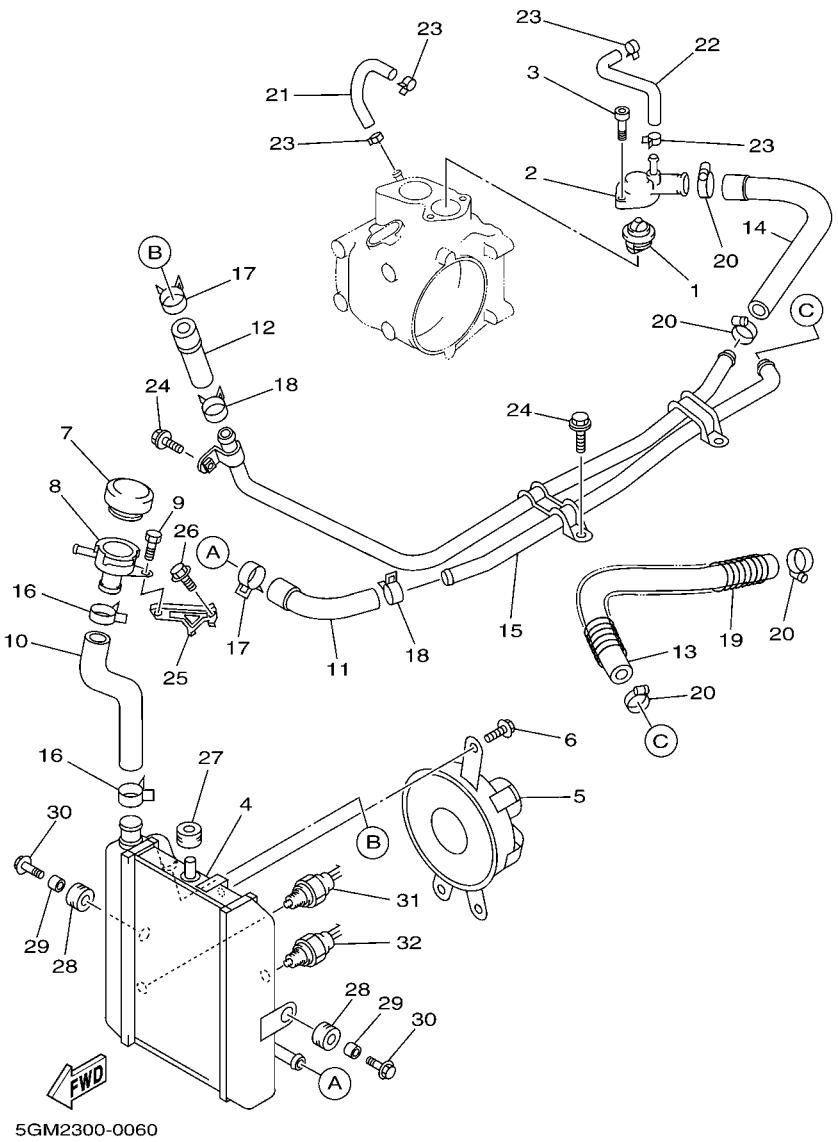

FIG. 6 KUEHLER & SCHLAEUCHE

REF. NR.	TEILE–NR.	BEZEICHNUNG	5GM9					BEMERKUNG
1	4HC–12411–00	THERMOSTAT	1					
2	4HC–12413–00	DECKEL, THERMOSTAT	1					
3	91317–06020	SCHRAUBE	2					
4	5GM–12461–10	KUHLER	1					
5	5GM–12405–00	LUFTER	1					
6	95024–06010	FLANSCHSCHRAUBE	3					
7	4JH–12462–00	VERSCHLUSSDECKEL, KUHLER	1					
8	4HC–12591–00	STUTZE	1					
9	97007–05012	SCHRAUBE	1					
10	5GM–12481–00	ROHR 1	1					
11	5GM–12482–00	ROHR 2	1					
12	5GM–12483–00	ROHR 3	1					
13	5GM–12484–00	ROHR 4	1					
14	5GM–12485–00	ROHR 5	1					
15	5GM–12476–00	ROHR 6	1					
16	90467–26131	KLEMME	2					
17	90467–23177	KLEMME	2					
18	90467–22100	KLEMME	2					
19	90501–14001	DRUCKFEDER	1					
20	90460–27219	SCHLAUCHSCHELLE	4					
21	4HC–12576–00	SCHLAUCH 1	1					
22	4HC–12577–00	SCHLAUCH 2	1					
23	90467–10038	KLEMME	4					
24	95807–06010	FLANSCHSCHRAUBE	3					
25	5GM–12443–00	STUTZE	1					
26	95807–06008	FLANSCHSCHRAUBE	1					
27	90480–14323	GUMMITULLE	1					

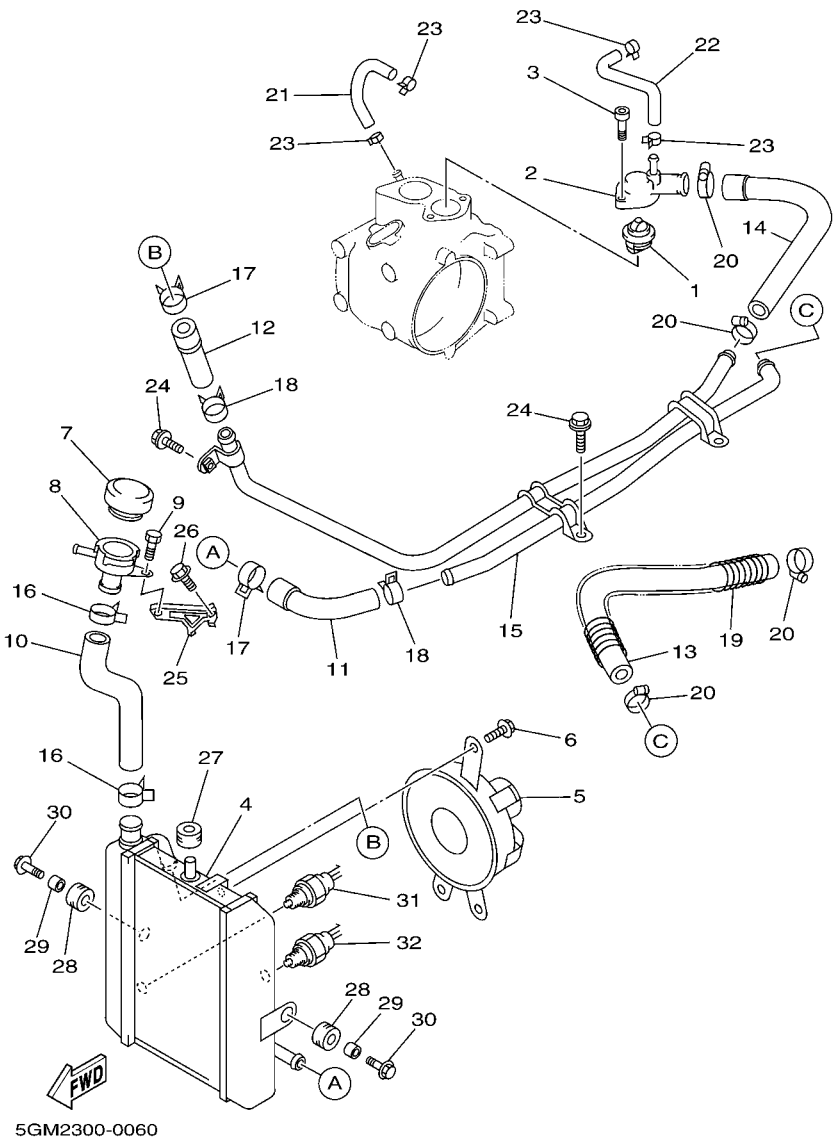

FIG. 6 KUEHLER & SCHLAEUCHE

REF. NR.	TEILE–NR.	BEZEICHNUNG	5GM9					BEMERKUNG
28	90480–16301	GUMMITULLE	2					
29	90387–0714B	HULSE	2					
30	90119–06118	SCHRAUBE, MIT SCHEIBE	2					
31	5GH–82560–00	THERMO, SCHALTER	1					
32	5GM–82560–00	THERMO, SCHALTER	1					

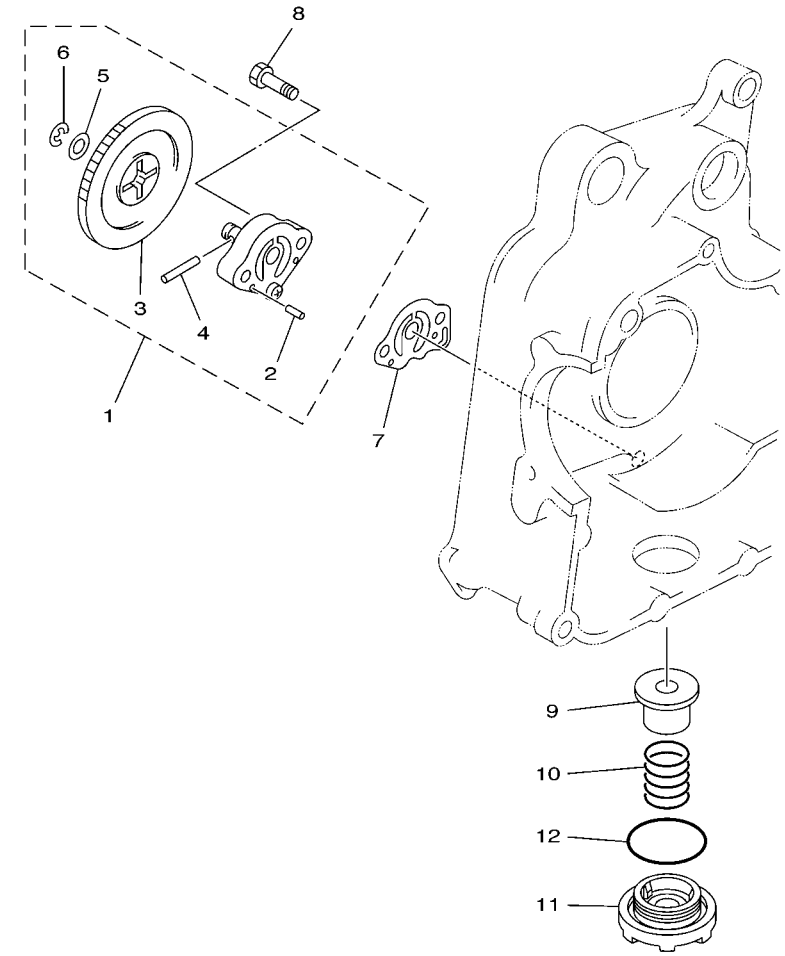

5GM1010-0071

FIG. 7 OLPUMPE

REF. NR.	TEILE–NR.	BEZEICHNUNG	5GM9					BEMERKUNG
1	4HC–13300–00	OLPUMPENEINGEIT	1					
2	93603–12221	.PASSTIFT	2					
3	4HC–13325–00	.ABTRIEBSRAD, PUMPE	1					
4	93603–22028	.PASSTIFT	1					
5	90201–08512	.UNTERLEGSCHIBE	1					
6	99001–06600	.SPRENGRING	1					
7	4HC–13475–00	DICHTUNG	1					
8	92017–06025	SCHRAUBE	2					
9	51Y–13411–00	FILTER, OL	1					
10	90501–18576	DRUCKFEDER	1					
11	4HC–15351–00	ABLASSSCHRAUBE	1					
12	93210–35520	O-RING	1					

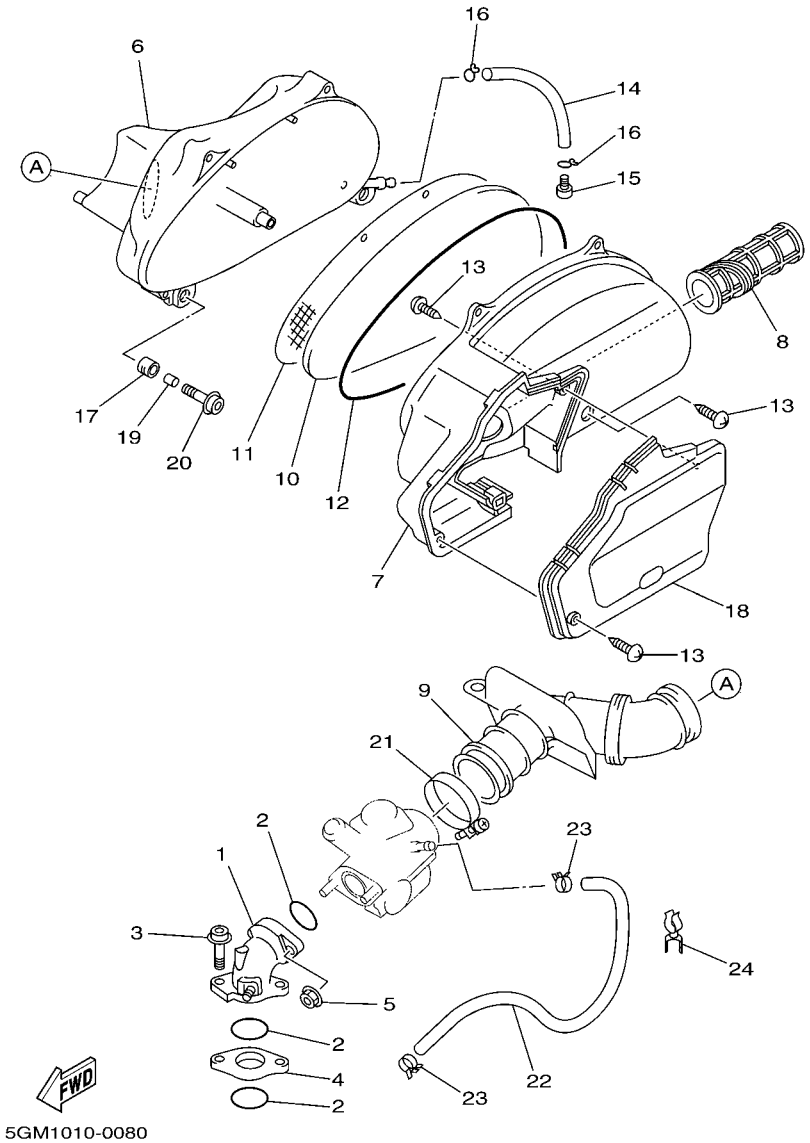

FIG. 8 EINLASS

REF. NR.	TEILE–NR.	BEZEICHNUNG	5GM9					BEMERKUNG
1	4HC–13586–11	VERBINDUNG, VERGASER 1	1					
2	93210–35537	O-RING	3					
3	90109–067E6	SCHRAUBE	2					
4	4HC–13595–00	VERBINDUNG	1					
5	95707–06500	FLANSCHMUTTER	2					
6	4HC–14411–00	GEHAUSE, LUFTFILTER 1	1					
7	5GM–14412–01	KAPPE, FILTERGEHAUSE	1					
8	5GM–14437–00	KANAL	1					
9	4HC–14453–01	VERBINDUNG, LUFTFILTER 1	1					
10	4HC–14451–00	ELEMENT, LUFTFILTER	1					
11	4HC–14472–00	PLATTE, ELEMENT	1					
12	4HC–14452–00	DICHTUNG	1					
13	97707–50125	BLECHSCHRAUBE	7					
14	90446–11303	SCHLAUCH	1					
15	90338–08174	VERSCHLUSS	1					
16	90467–10008	KLEMME	2					
17	90480–13598	GUMMITULLE	2					
18	5GM–1441A–00	DECKEL, FILTERGEHAUSE 1	1					
19	90387–064W3	HULSE	2					
20	90109–067E6	SCHRAUBE	2					
21	90450–60001	SCHLAUCHSCHELLE	1					
22	5GM–14294–00	SCHLAUCH	1					
23	90467–11032	KLEMME	2					
24	90464–13001	SCHELLE	1					

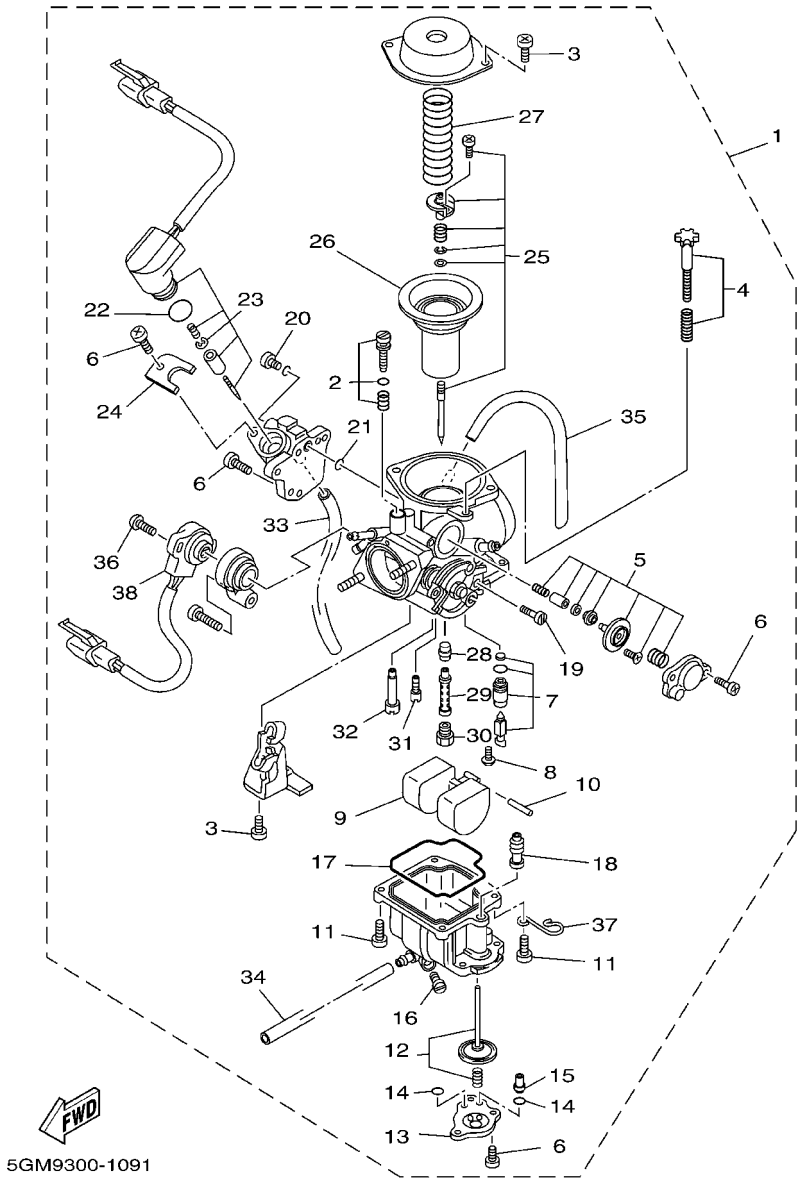

FIG. 9 VERGASER

REF. NR.	TEILE–NR.	BEZEICHNUNG	5GM9					BEMERKUNG
1	5GM–14301–10	VERGASEREINHEIT 1	1					
2	5GM–14105–00	.LEERLAUF-LUFTSCHRAUBENSATZ	1					
3	97801–05010	.ZYLINDERSCHRAUBE	4					
4	4HC–14103–00	.DROSSELSCHRAUBENSTAZ	1					
5	4HC–1490A–00	.MEMBRANSATZ 1	1					
6	214–24535–00	.BEFESTIGUNGSSCHRAUBE, HEBEL	9					
7	4HC–14390–00	.NADELVENTILEINHEIT	1					
8	98901–04006	.BLINDSCHRAUBE	1					
9	25N–14385–00	.SCHWIMMER	1					
10	4KL–14386–00	.STIFT, SCHWIMMER	1					
11	98501–04012	.ZYLINDERKOPFSCHRAUBE	4					
12	4HC–1490H–08	.MEMBRANSATZ 5	1					
13	4HC–14958–00	.DECKEL, MEMBRAN	1					
14	389–14147–00	.O-RING	2					
15	4KL–14272–01	.SITZ, RUCKSCHLAGVENTIL	1					
16	4KL–14115–00	.SCHRAUBE	1					
17	4KL–14384–00	.DICHTUNG, SCHWIMMERKAMMER	1					
18	4KL–14404–00	.MANSCHETTE	1					
19	4HC–14429–00	.SCHRAUBE	1					
20	4HC–14592–00	.SCHRAUBE	1					
21	4KL–14536–00	.DICHTUNG	1					
22	4KL–14397–00	.O-RING	1					
23	5GM–1410A–10	.ANLASSEREINHEIT	1					
24	4JP–14243–01	.PLATTE	1					
25	5GM–1490J–00	.NADELSATZ	1					
26	4HC–14340–00	.VENTIL	1					
27	4HC–14286–00	.FEDER	1					

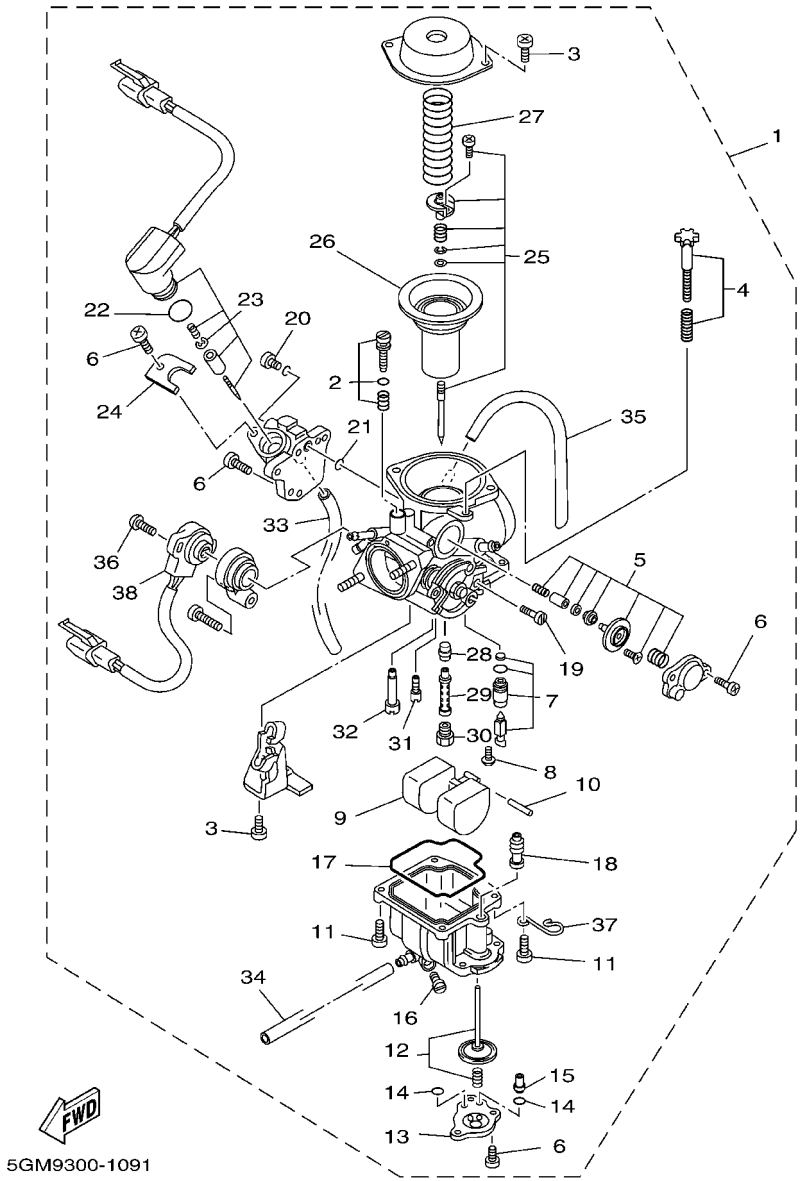

FIG. 9 VERGASER

REF. NR.	TEILE–NR.	BEZEICHNUNG	5GM9					BEMERKUNG
28	4UC–14341–00	.HAUPTZERSTAUBER	1					
29	4UC–14341–10	.HAUPTZERSTAUBER	1					
30	50M–14343–64	.HAUPTDUSE (#128)	1					
31	38V–14342–71	.DUSE, LEERLAUF (# 43)	1					
32	50M–14355–00	.HAUPTZERSTAUBER 2	1					
33	4HC–14197–00	.ROHR	1					
34	4HC–14196–00	.ROHR	1					
35	5GM–14197–00	.ROHR	1					
36	5GM–14565–00	.SCHRAUBE	1					
37	5GM–14243–00	.KLEMME	1					
38	5GM–85885–00	.GEBER	1					

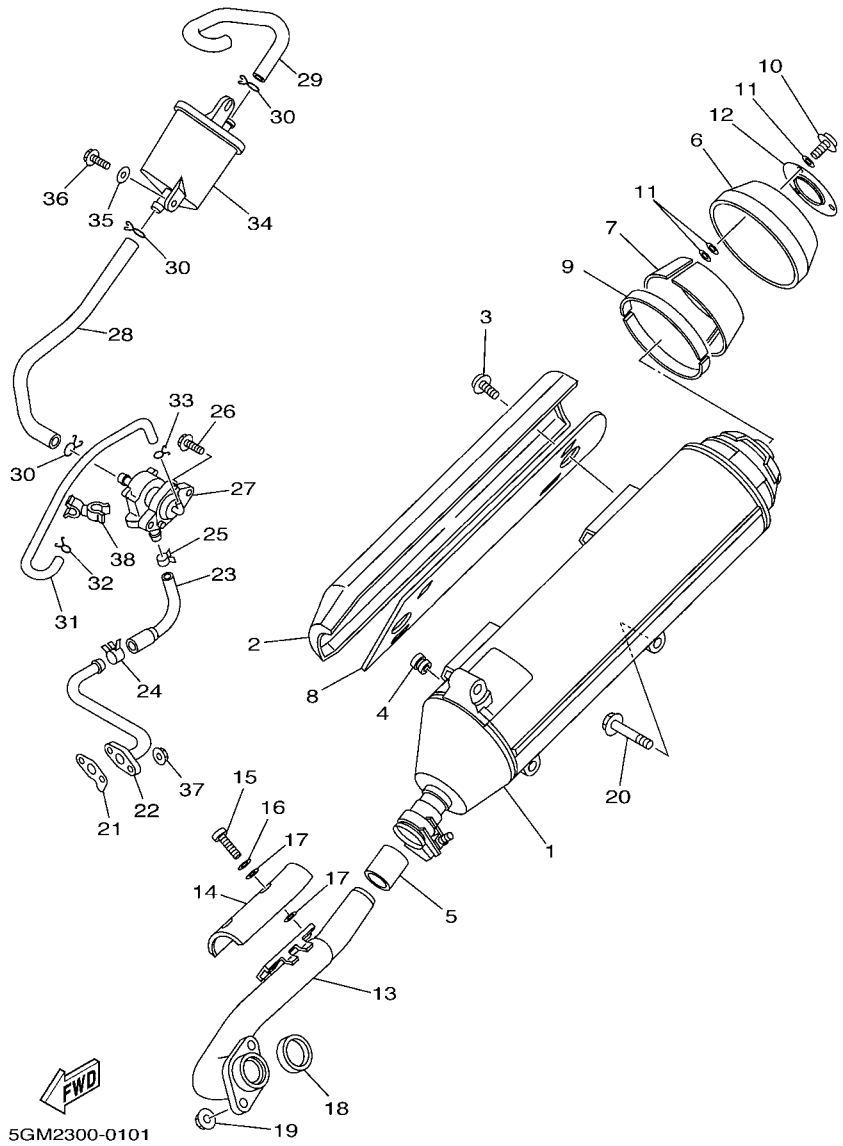

FIG. 10 AUSLASS

REF. NR.	TEILE–NR.	BEZEICHNUNG	5GM9					BEMERKUNG
1	5GM–14711–01	SCHALLDAMPFER 1	1					
2	5GM–14718–00	SCHUTZ, SCHALLDAMPFER 1	1					
3	90111–06015	SCHRAUBE	2					
4	90480–10332	GUMMITULLE	2					
5	4BH–14714–00	DICHTUNG, SCHALLDAMPFER	1					
6	5GM–14799–00	KAPPE	1					
7	5GM–14728–00	SCHUTZ, SCHALLDAMPFER 2	2					
8	5GM–14738–00	SCHUTZ, SCHALLDAMPFER 3	1					
9	5GM–14748–00	SCHUTZ, SCHALLDAMPFER 4	2					
10	90111–06020	SCHRAUBE	3					
11	5GM–14766–00	SCHEIBE, SCHUTZ	9					
12	5GM–1482K–00	PLATTE	1					
13	5GM–14611–00	ROHR, AUSPUFF 1	1					
14	4HC–14628–00	SCHUTZ, AUSPUFFROHR	1					
15	92017–06012	SCHRAUBE	2					
16	92907–06200	SCHEIBE	2					
17	4BD–14766–00	SCHEIBE, SCHUTZ	4					
18	3MT–14613–00	DICHTUNG, AUSPUFFROHR	1					
19	95607–08200	SELBSTSICHERNDE MUTTER	2					
20	95817–10050	FLANSCHSCHRAUBE	3					
21	5GM–14815–00	DICHTUNG	1					
22	5GM–14871–01	ROHR 1	1					
23	5GM–14881–00	FORM SCHLAUCH	1					
24	90468–08104	KLEMME	1					
25	90467–14117	KLEMME	1					
26	95807–06020	FLANSCHSCHRAUBE	2					
27	5GM–14803–00	LUFTVENTILEINHEIT	1					

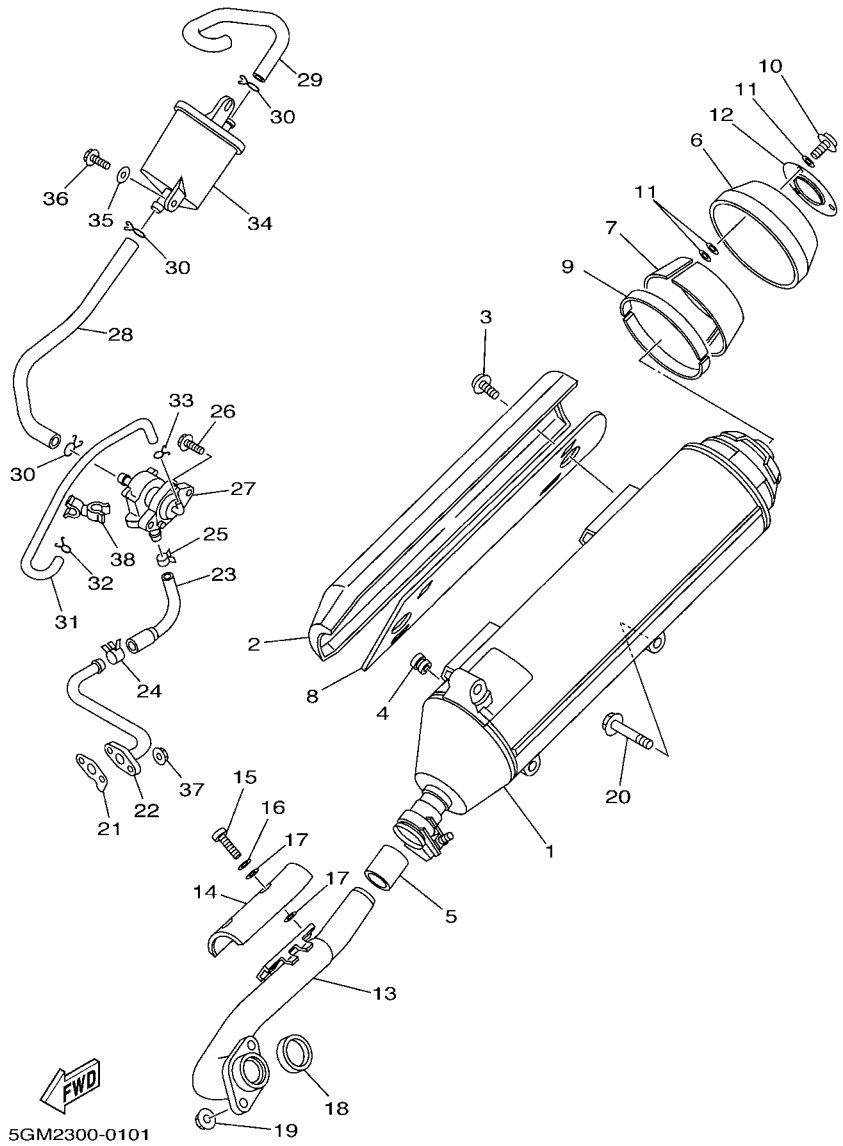

FIG. 10 AUSLASS

REF. NR.	TEILE–NR.	BEZEICHNUNG	5GM9					BEMERKUNG
28	5GM–14882–00	FORM SCHLAUCH	1					
29	5GM–14883–00	FORM SCHLAUCH	1					
30	90467–16195	KLEMME	3					
31	5GM–13542–00	SCHLAUCH, UNTERDRUCKSENSOR 1	1					
32	90467–09006	KLEMME	1					
33	90467–07138	KLEMME	1					
34	5GM–14806–00	LUFTFILTEREINHEIT	1					
35	90201–06380	UNTERLEGSCHIBE	2					
36	95807–06014	FLANSCHSCHRAUBE	2					
37	95607–06200	SELBSTSICHERNDE MUTTER	2					
38	90464–11004	SCHELLE	1					

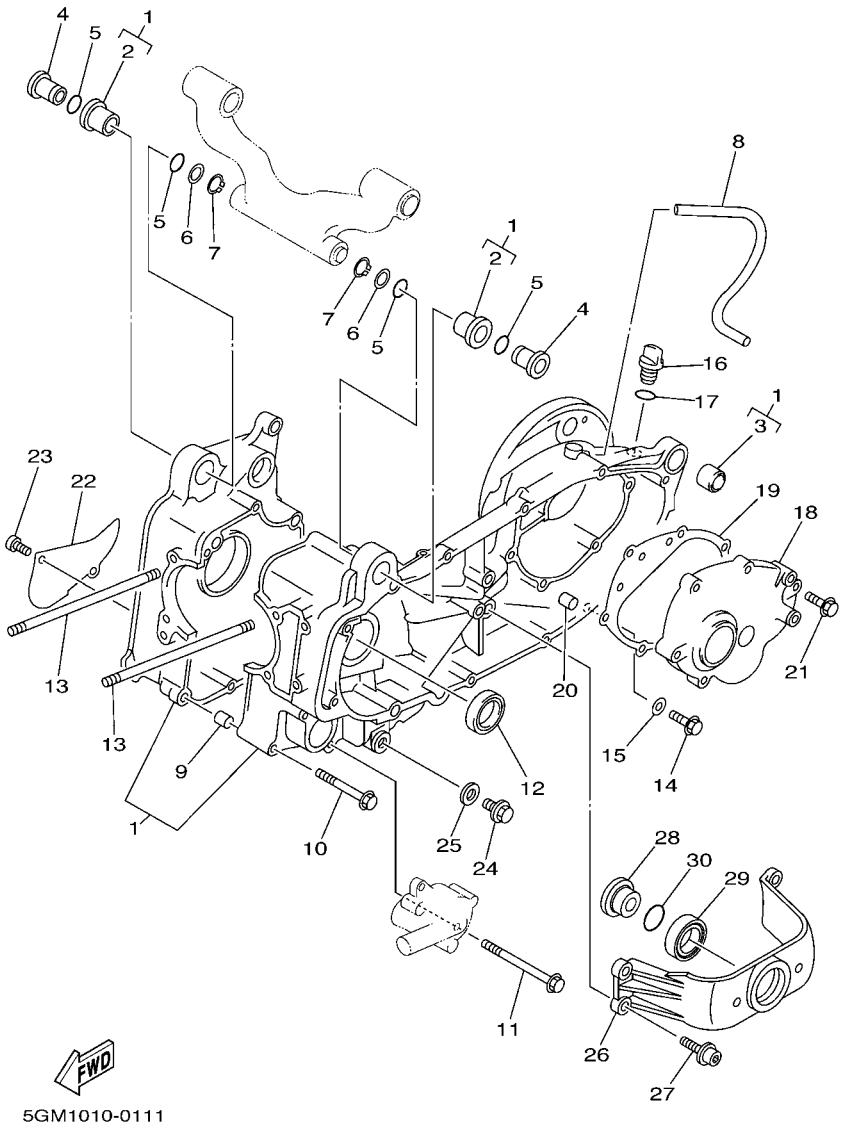

FIG. 11 KURBELGEHAUSE

REF. NR.	TEILE–NR.	BEZEICHNUNG	5GM9					BEMERKUNG
1	5GM–15100–00	KURBELGEHAUSEEINHEIT	1					
2	4HC–15378–00	.HALTER	2					
3	164–22216–00	.BUCHSE, HINTERRADSTOSSDAMPF.	1					
4	90387–1006J	HULSE	2					
5	93210–16275	O-RING	4					
6	90201–16242	UNTERLEGSCHIBE	2					
7	99009–16400	SPRENGRING	2					
8	90445–135J8	SCHLAUCH (L330)	1					
9	99530–10114	PASSTIFT	2					
10	95027–06070	FLANSCHSCHRAUBE	4					
11	95027–06100	FLANSCHSCHRAUBE	5					
12	93102–30284	WELLENDICHTRING	1					
13	90116–08591	STEHBOLZEN	4					
14	95817–08016	FLANSCHSCHRAUBE	1					
15	90430–08119	DICHTUNG	1					
16	2T4–15363–00	OLSCHRAUBE	1					
17	93210–14104	O-RING	1					
18	5GM–15421–00	DECKEL, KURBELGEHAUSE 2	1					
19	4HC–15461–00	DICHTUNG, KURBELGEHAUSEDECK. 2	1					
20	99530–10114	PASSTIFT	2					
21	95027–08040	FLANSCHSCHRAUBE	6					
22	4HC–15492–00	DECKEL	1					
23	91317–06014	SCHRAUBE	2					
24	90340–12059	VERSCHLUSSSCHRAUBE, ZYL.	1					
25	90430–12213	DICHTUNG	1					
26	5GM–15199–00	KONSOLE	1					
27	90109–082F5	SCHRAUBE	4					

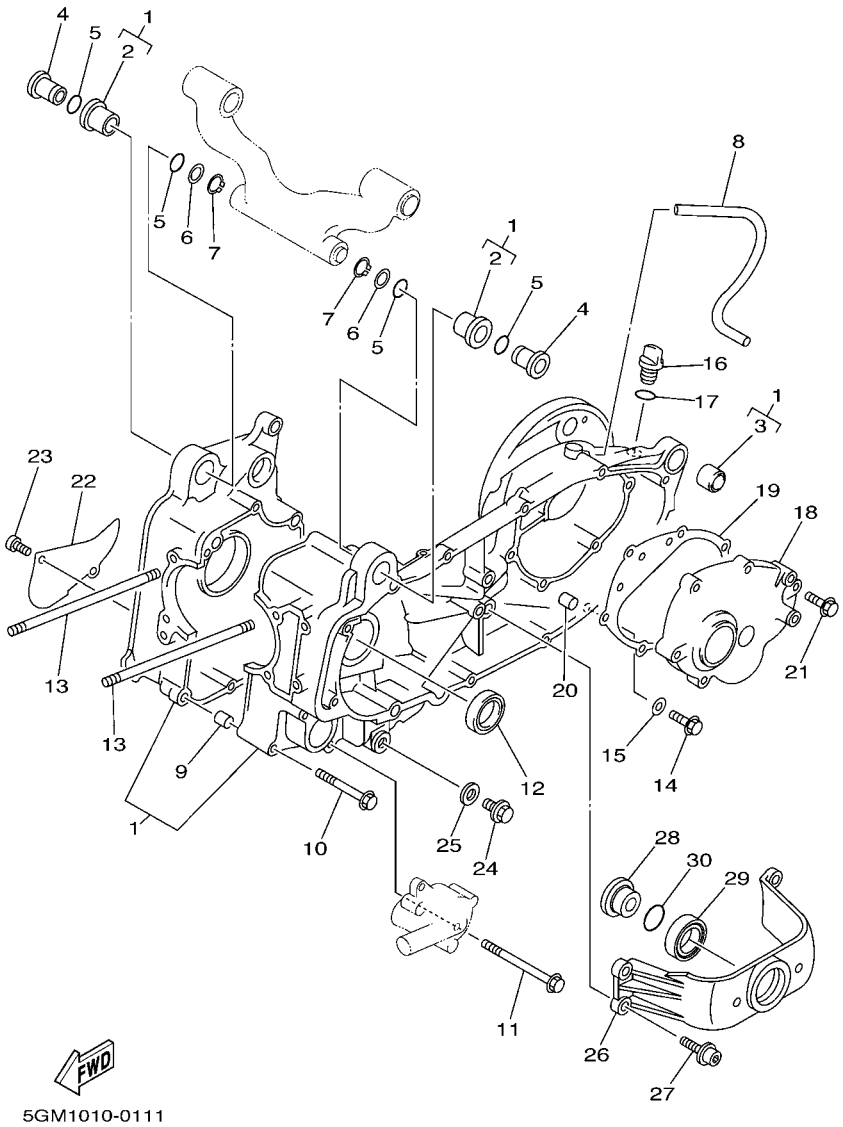

FIG. 11 KURBELGEHAUSE

REF. NR.	TEILE–NR.	BEZEICHNUNG	5GM9					BEMERKUNG
28	5GM–17649–00	ABSTANDHALTER	1					
29	93306–90603	LAGER	1					
30	93210–27672	O-RING	1					

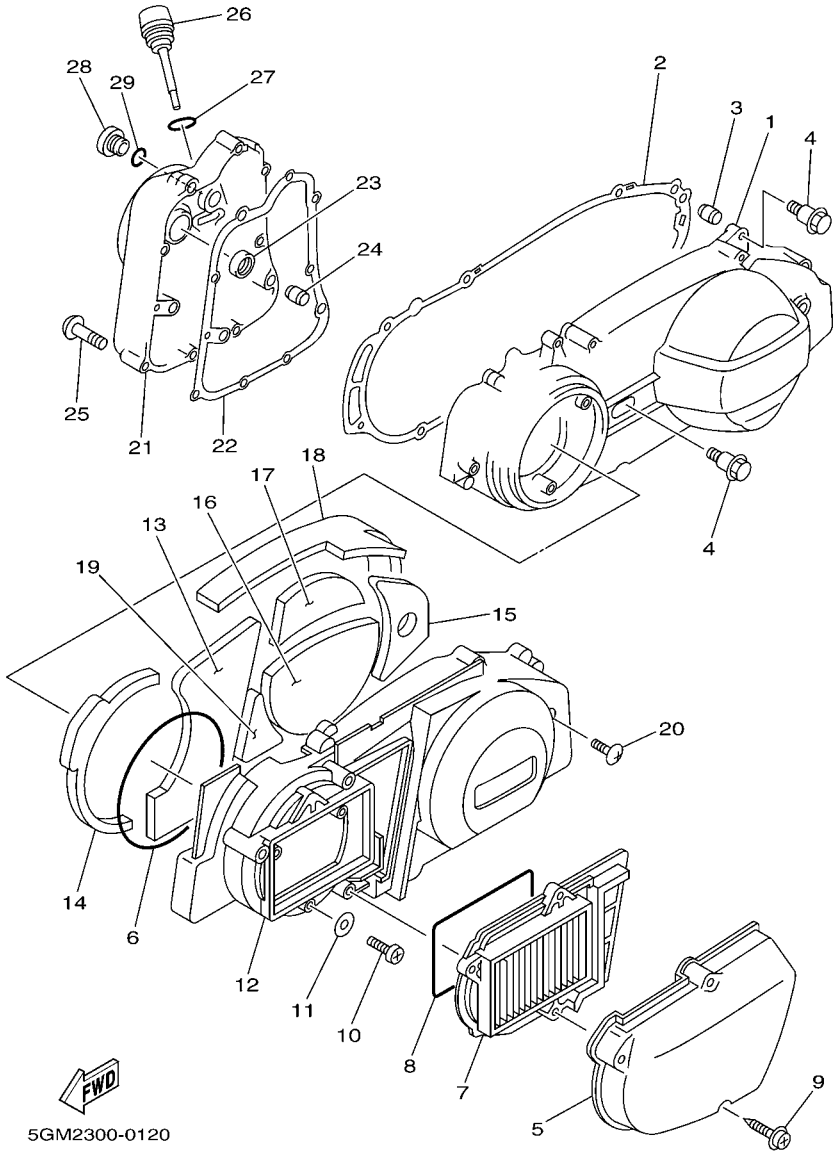

FIG. 12 KURBELGEHAUSEDECKEL 1

REF. NR.	TEILE–NR.	BEZEICHNUNG	5GM9					BEMERKUNG
1	5GM–15411–00	DECKEL, KURBELGEHAUSE 1	1					
2	5GM–15451–00	DICHTUNG, KURBELGEHAUSEDECK.	1					
3	99530–10114	PASSTIFT	2					
4	90109–06030	SCHRAUBE	8					
5	5GM–15471–00	LUFTKANAL	1					
6	4HC–15472–00	DICHTUNG, LUFTKANAL	1					
7	5GM–15407–00	ELEMENT 1	1					
8	17W–14462–00	DICHTUNG	1					
9	90167–05003	BLECHSCHRAUBE	3					
10	98507–06020	ZYLINDERKOPFSCHRAUBE	3					
11	92907–06600	SCHEIBE	3					
12	5GM–15431–00	DECKEL, KURBELGEHAEUSE 3	1					
13	5GM–15316–00	DAMPFER, MOTORAUFHANGUNG 1	1					
14	5GM–15326–00	DAMPFER, MOTORAUFHANGUNG 2	1					
15	5GM–15335–00	DAMPFER 3	1					
16	5GM–15337–00	HULSE	1					
17	5GM–15338–00	DAMPFER, MOTORAUFHANG. 5	1					
18	5GM–15491–00	SCHUTZ	1					
19	5GM–15499–00	SCHUTZ	1					
20	3KJ–15481–00	SCHRAUBE 1	1					
21	5GM–15417–00	DECKEL, KAPPE	1					
22	4HC–15453–00	DICHTUNG	1					
23	93101–14092	WELLENDICHTRING (S7-14-25-5.5)	1					
24	99530–10114	PASSTIFT	2					
25	95027–06040	FLANSCHSCHRAUBE	10					
26	4HC–15363–00	OLSCHRAUBE	1					
27	93210–19123	O-RING	1					

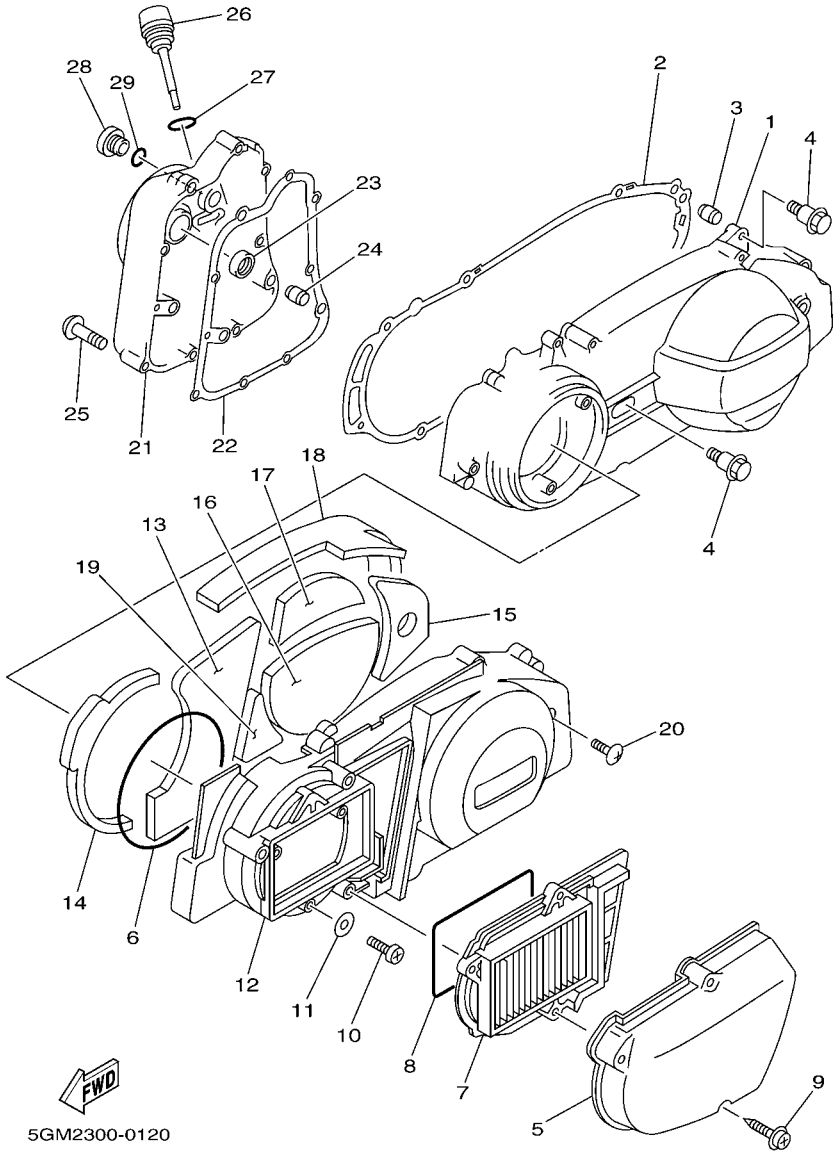

FIG. 12 KURBELGEHAUSEDECKEL 1

REF. NR.	TEILE–NR.	BEZEICHNUNG	5GM9					BEMERKUNG
28	36Y–15189–00	VERSCHLUSS	1					
29	93210–16325	O-RING	1					

FIG. 13 ANLASSER

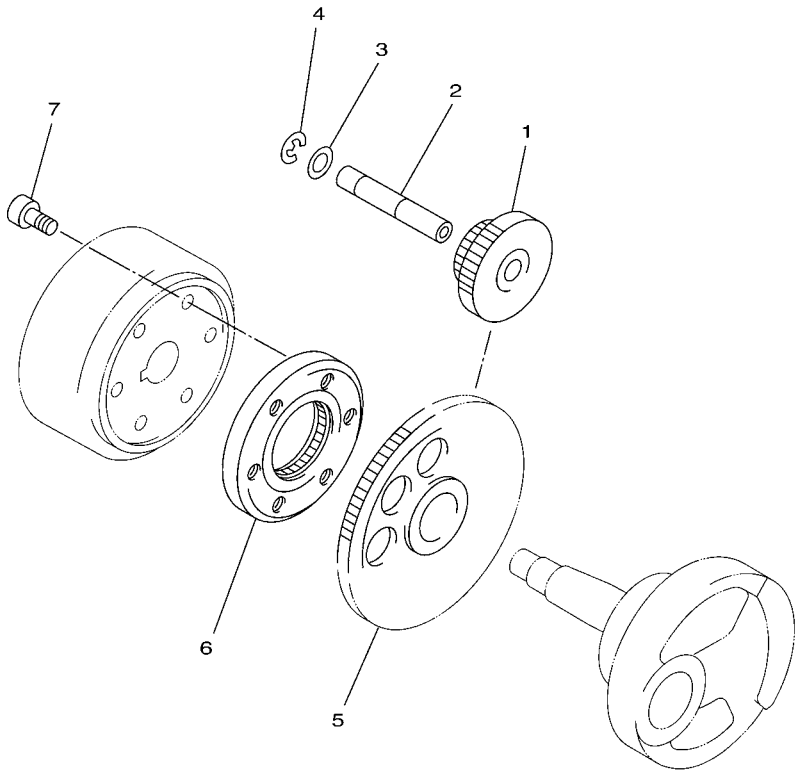

4HC1010-5130

REF. NR.	TEILE–NR.	BEZEICHNUNG	5GM9					BEMERKUNG
1	4HC–15512–00	ZWISCHENRAD 1	1					
2	2HT–15521–00	WELLE 1	1					
3	90201–12166	UNTERLEGSCHIBE	1					
4	99009–12400	SPRENGRING	1					
5	4HC–15517–00	ZWISCHENRAD 2	1					
6	4HC–15590–00	ANLASSERKETTENFUHRUNG	1					
7	91317–08016	SCHRAUBE	3					

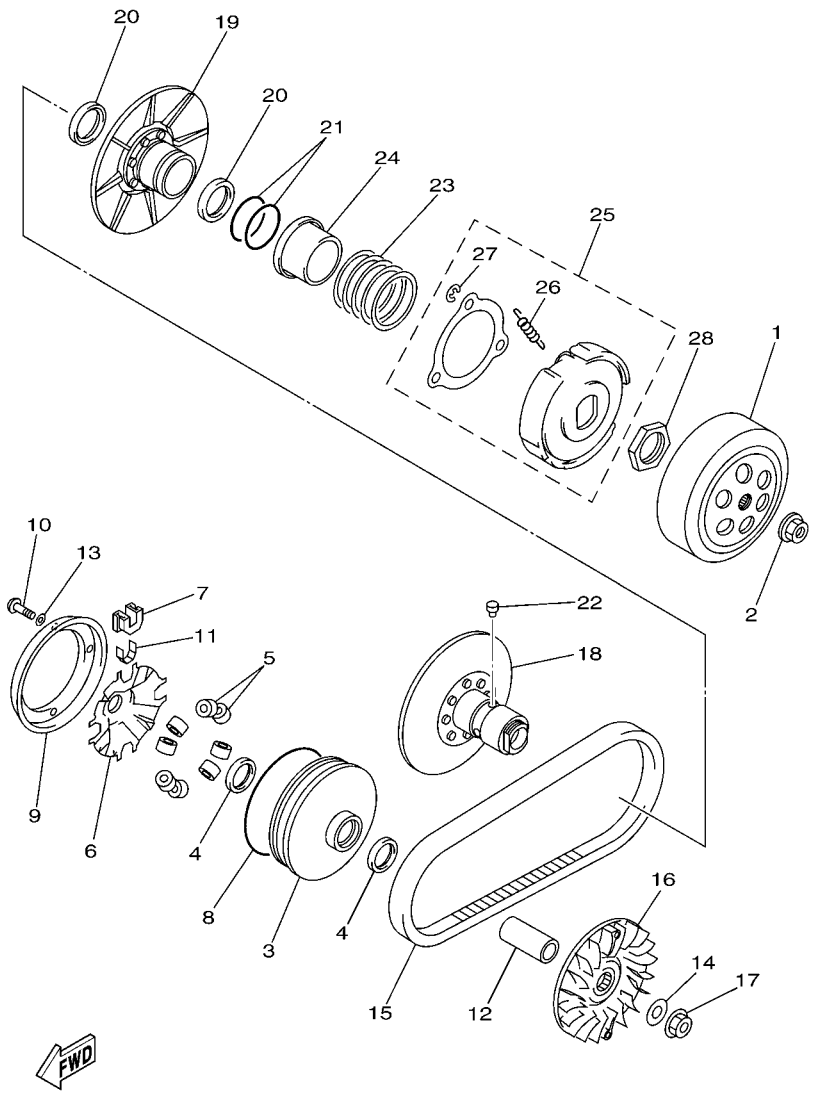

5GM1010-0140

FIG. 14 KUPPLUNG

REF. NR.	TEILE–NR.	BEZEICHNUNG	5GM9					BEMERKUNG
1	5GM–16611–00	KUPPLUNGSGEHAUSE KOMPL.	1					
2	90179–14469	MUTTER	1					
3	5GM–17620–00	PRIMAR KETTENROLLE	1					
4	93101–28139	WELLENDICHTRING	2					
5	4CW–17632–01	GEWICHT	8					
6	4HC–17623–00	N0CKE	1					
7	4HC–17653–00	GLEITSTUCK	4					
8	93211–17733	O-RING	1					
9	5CG–17639–00	ANSCHLAG	1					
10	90157–04088	ZYLINDERSCHRAUBE	4					
11	4HC–17654–00	ABSTANDHALTER	4					
12	90387–1906E	HULSE	1					
13	90201–047R9	UNTERLEGSCHIBE	4					
14	90201–144M8	UNTERLEGSCHIBE	1					
15	5CG–17641–00	KEILRIEMEN	1					
16	4HC–17611–00	HAUPTWIRBEL	1					
17	90179–14469	MUTTER	1					
18	5GM–17660–00	NEBENWIRBEL KOMPL.	1					
19	4HC–17670–10	NEBENGLEITWIRBELGRUPPE	1					
20	93104–41119	WELLENDICHTRING	2					
21	93210–43713	O-RING	2					
22	4CW–17664–00	STIFT	4					
23	90501–505J6	DRUCKFEDER	1					
24	5GM–17644–00	SITZ,FEDER	1					
25	5GM–16620–00	KUPPLUNGSTRAGEREINHEIT	1					
26	5KD–16626–10	.FEDER, KUPPLUNGSGEWICHT 1	3					
27	99001–08600	.SPRENGRING	3					

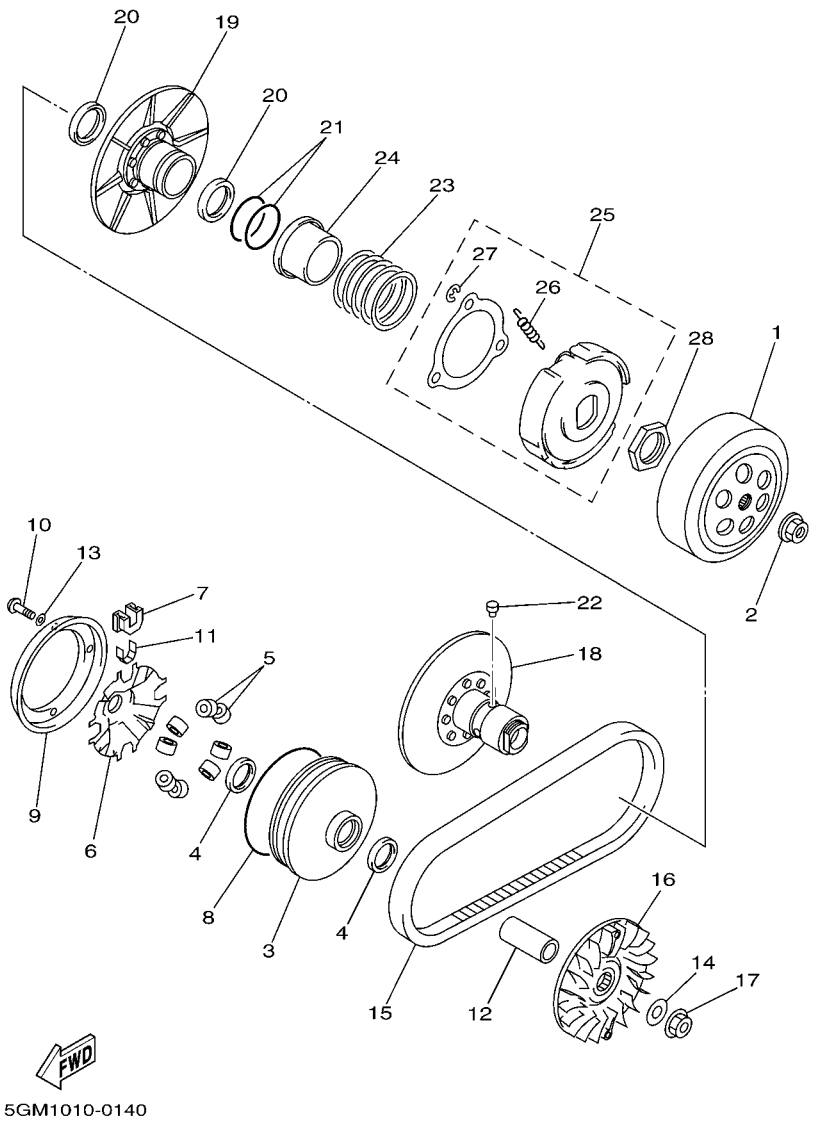

FIG. 14 KUPPLUNG

REF. NR.	TEILE–NR.	BEZEICHNUNG	5GM9					BEMERKUNG
28	90170–36279	MUTTER	1					

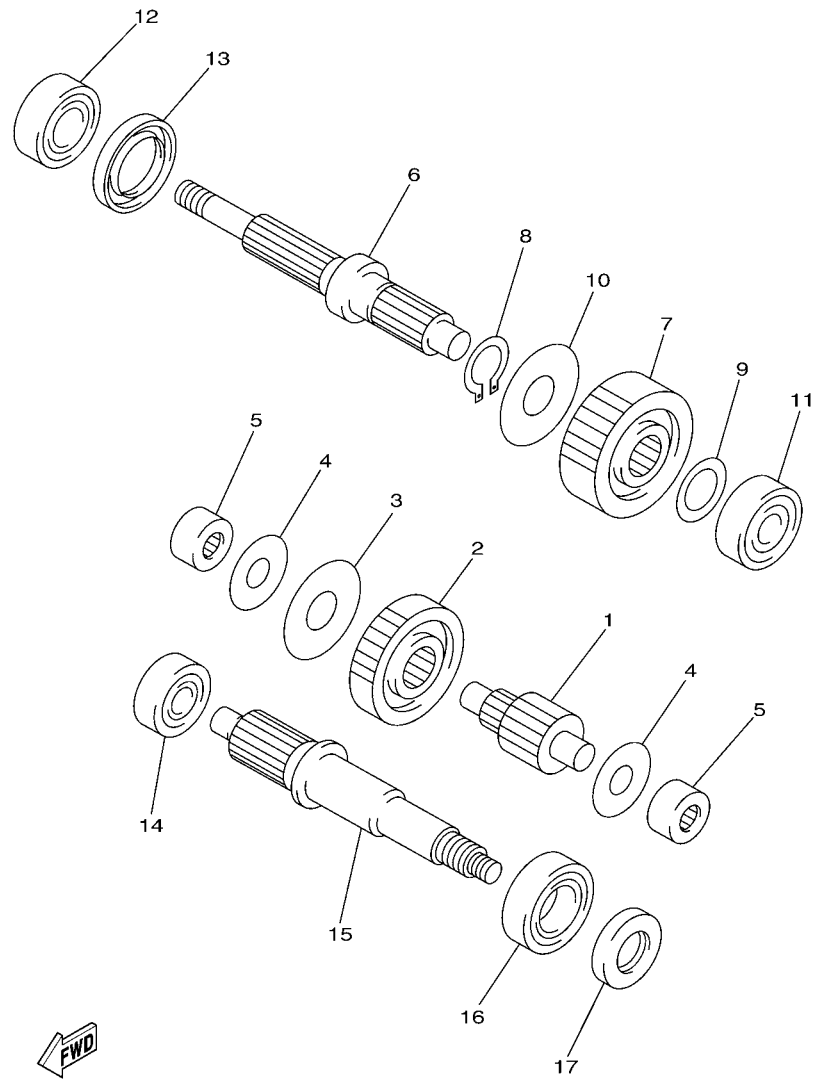

5GM1010-0150

FIG. 15 GETRIEBE

REF. NR.	TEILE–NR.	BEZEICHNUNG	5GM9					BEMERKUNG
1	5GM–17411–00	HAUPTWELLE (15Z)	1					
2	5GM–16151–00	ZAHNRAD, PRIMARABTRIEB (40Z)	1					
3	90208–21001	TELLERFEDER	1					
4	90201–156R4	UNTERLEGSCHIBE	2					
5	93311–41566	LAGER	2					
6	5GM–17421–00	ANTRIEBSWELLE	1					
7	5GM–17211–00	ZAHNRAD, 1. GANG (38Z)	1					
8	99009–25400	SPRENGRING	1					
9	90201–232K5	UNTERLEGSCHIBE	1					
10	90208–25001	TELLERFEDER	1					
11	93306–30321	LAGER	1					
12	93306–27205	LAGER	1					
13	93102–32004	WELLENDICHTRING	1					
14	93306–30201	LAGER	1					
15	5GM–16111–00	ZAHNRAD, PRIMARANTRIEB (15Z)	1					
16	93306–20570	LAGER	1					
17	93102–25299	WELLENDICHTRING	1					

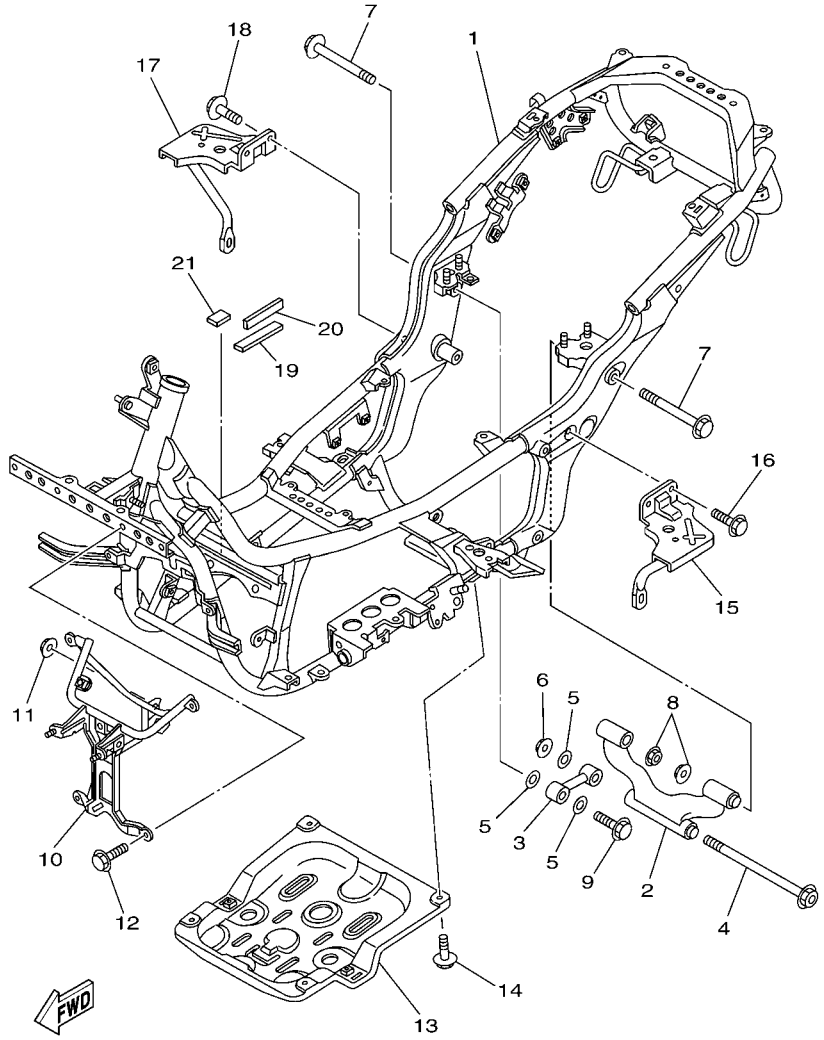

5GM1010-0160

FIG. 16 RAHMEN

REF. NR.	TEILE–NR.	BEZEICHNUNG	5GM9					BEMERKUNG
1	5GM–21110–01	RAHMEN KOMPL.	1					
2	5CG–21420–01	MOTORKONSOLE KOMPL.	1					
3	4HC–21480–00	STUTZE, MOTOR	1					
4	90105–10023	SCHRAUBE	1					
5	90201–105A2	UNTERLEGSCHIBE	3					
6	90185–10154	SELBSTSICHERNDE MUTTER	1					
7	95817–12120	FLANSCHSCHRAUBE	2					
8	90185–12072	SELBSTSICHERNDE MUTTER	2					
9	95817–10045	FLANSCHSCHRAUBE	1					
10	5GM–28356–A0	STUTZE 1	1					
11	95707–08500	FLANSCHMUTTER	1					
12	95807–08016	FLANSCHSCHRAUBE	2					
13	5GM–21417–00	KONSOLE, V. UNTEN 1	1					
14	95807–08016	FLANSCHSCHRAUBE	2					
15	5GM–27452–00	KONSOLE, FUSSRASTE 1	1					
16	95807–06012	FLANSCHSCHRAUBE	3					
17	5GM–27462–00	KONSOLE, FUSSRASTE 2	1					
18	95807–06012	FLANSCHSCHRAUBE	3					
19	5GM–27415–00	PLATTE DAMPFER	1					
20	5GM–27424–00	DAMPFER, FUSSRASTE 2	1					
21	5GM–27445–00	PLATTE 1	1					

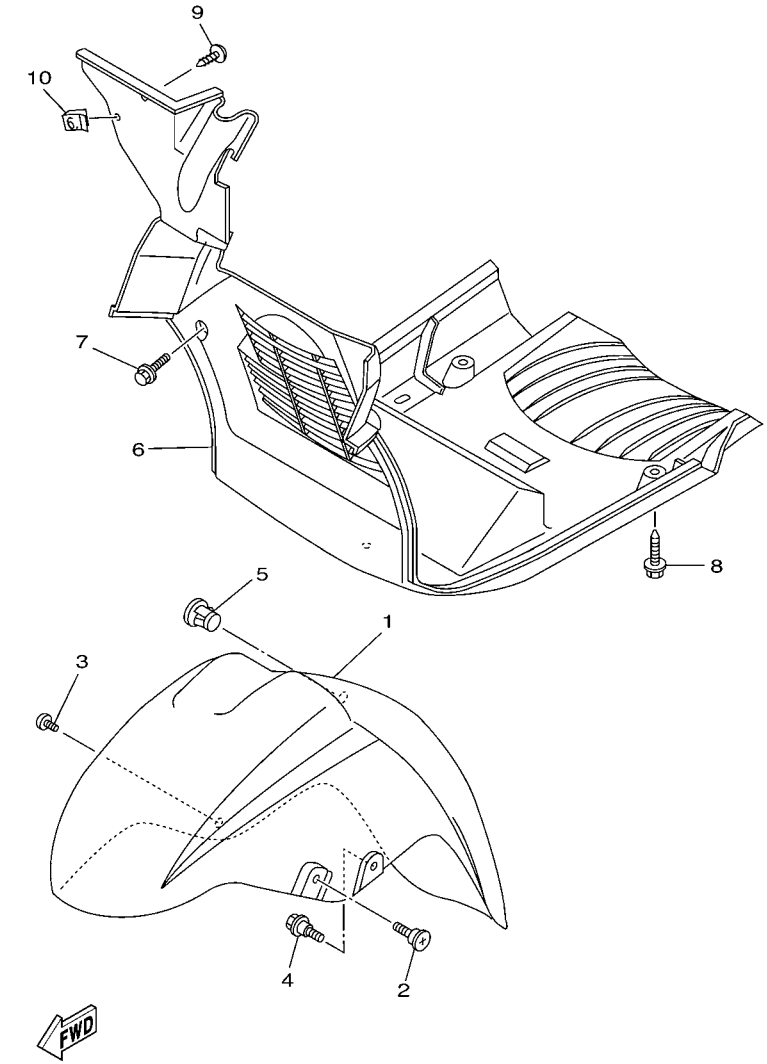

5GM9300-1171

*1:SG041-032254 AND BELOW
*2:SG041-032255 AND FOLLOWING

FIG. 17 KOTFLUGEL

REF. NR.	TEILE–NR.	BEZEICHNUNG	5GM9					BEMERKUNG
1	4HC–21511–01–0L	KOTFLUGEL, VORNE	1					UR MAS
	4HC–21511–01–P5	KOTFLUGEL, VORNE	1					UR VDBC4
	4HC–21511–01–JY	KOTFLUGEL, VORNE	1					UR MYM
	4HC–21511–01–PE	KOTFLUGEL, VORNE	1					UR VDBMA
2	90154–06014	KLEMMSCHRAUBE	2					*1
	90154–06014	KLEMMSCHRAUBE	1					*2
3	90149–06184	KLEMMSCHRAUBE	1					*2
4	90109–060F3	SCHRAUBE	2					
5	5CG–21279–00	BLINDSCHRAUBE	1					
6	5GM–21552–00	INNERER KOTFLUGEL	1					
7	90119–06044	SCHRAUBE, MIT SCHEIBE	2					
8	90119–06060	SCHRAUBE, MIT SCHEIBE	2					
9	97707–50016	BLECHSCHRAUBE	1					
10	90183–05042	FEDERMUTTER	1					

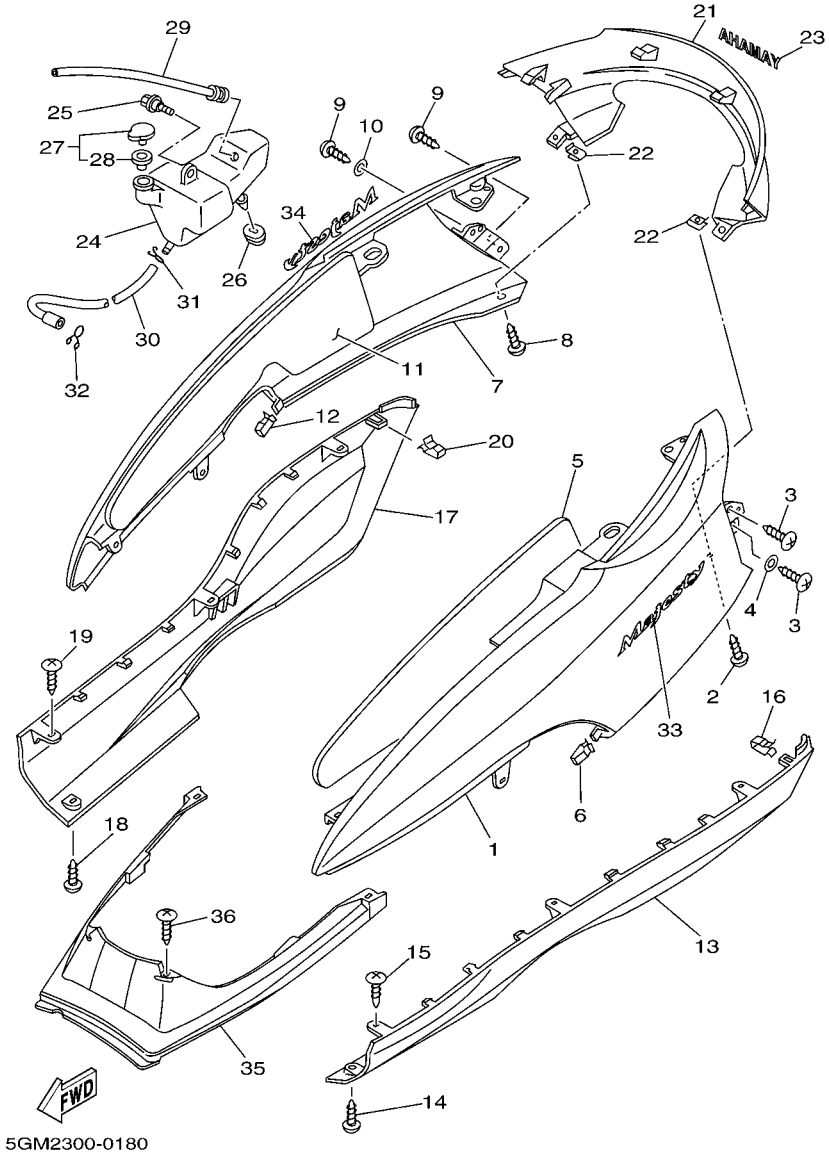

FIG. 18 SEITENDECKEL

REF. NR.	TEILE–NR.	BEZEICHNUNG	5GM9					BEMERKUNG
1	5GM–21711–01–0L	SEITENDECKEL 1	1					UR MAS
	5GM–21711–01–P0	SEITENDECKEL 1	1					UR VDBC4
	5GM–21711–01–JY	SEITENDECKEL 1	1					UR MYM
	5GM–21711–01–P5	SEITENDECKEL 1	1					UR VDBMA
2	90167–05079	BLECHSCHRAUBE	2					
3	97707–50012	BLECHSCHRAUBE	4					
4	90201–05725	UNTERLEGSCHIBE	1					
5	5GM–21778–00	POSITIONIERDAMPFER 1	1					
6	5GM–28379–00	HAKEN	1					
7	5GM–21721–01–0L	SEITENDECKEL 2	1					UR MAS
	5GM–21721–01–P0	SEITENDECKEL 2	1					UR VDBC4
	5GM–21721–01–JY	SEITENDECKEL 2	1					UR MYM
	5GM–21721–01–P5	SEITENDECKEL 2	1					UR VDBMA
8	90167–05079	BLECHSCHRAUBE	2					
9	97707–50012	BLECHSCHRAUBE	4					
10	90201–05725	UNTERLEGSCHIBE	1					
11	5GM–21779–00	POSITIONIERDAMPFER 2	1					
12	5GM–28379–00	HAKEN	1					
13	5GM–2171L–00–0L	FORMTEIL, SEITENDECKEL 1	1					UR MAS
	5GM–2171L–00–P0	FORMTEIL, SEITENDECKEL 1	1					UR VDBC4
	5GM–2171L–00–JY	FORMTEIL, SEITENDECKEL 1	1					UR MYM
	5GM–2171L–00–P5	FORMTEIL, SEITENDECKEL 1	1					UR VDBMA
14	97707–50016	BLECHSCHRAUBE	1					
15	97707–50012	BLECHSCHRAUBE	3					
16	5GM–28379–00	HAKEN	1					
17	5GM–2171M–00–0L	FORMTEIL, SEITENDECKEL 2	1					UR MAS
	5GM–2171M–00–P0	FORMTEIL, SEITENDECKEL 2	1					UR VDBC4

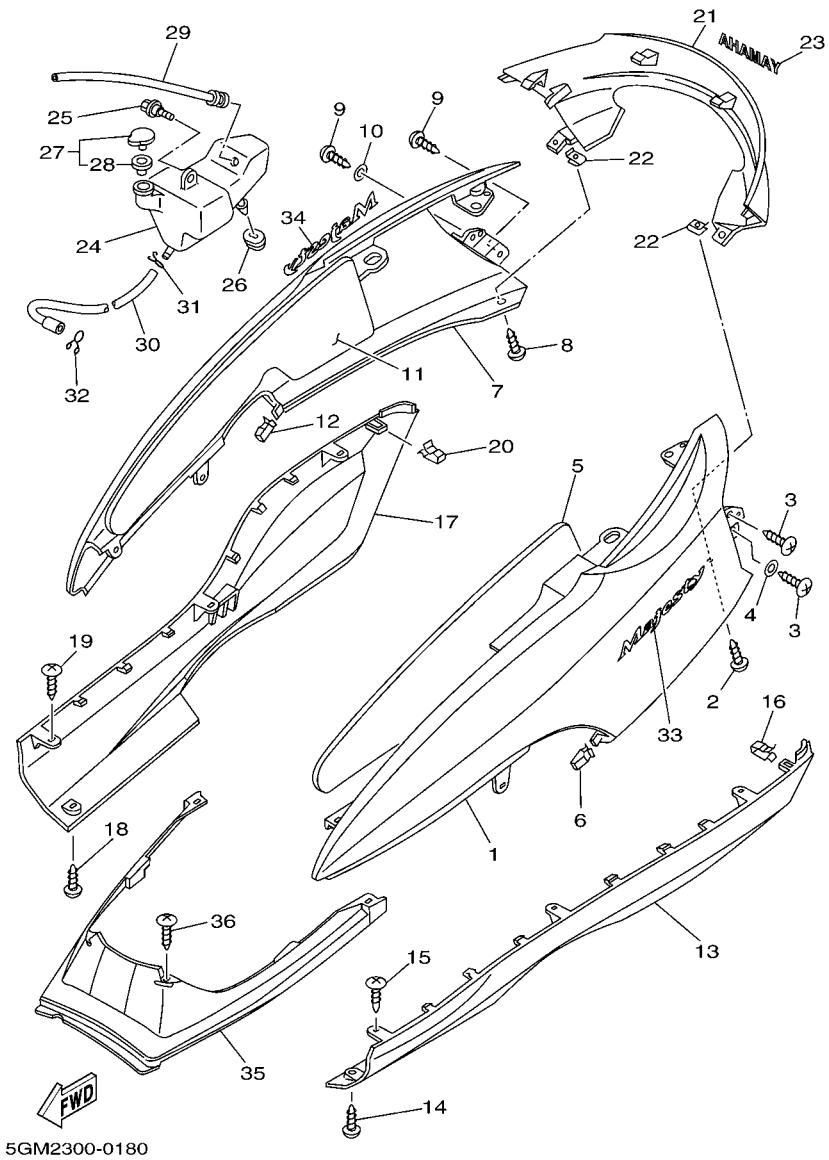

FIG. 18 SEITENDECKEL

REF. NR.	TEILE–NR.	BEZEICHNUNG	5GM9					BEMERKUNG
17	5GM–2171M–00–JY	FORMTEIL, SEITENDECKEL 2	1					UR MYM
	5GM–2171M–00–P5	FORMTEIL, SEITENDECKEL 2	1					UR VDBMA
18	97707–50016	BLECHSCHRAUBE	1					
19	97707–50012	BLECHSCHRAUBE	3					
20	5GM–28379–00	HAKEN	1					
21	5GM–2171N–00–0L	FORMTEIL, SEITENDECKEL 3	1					UR MAS
	5GM–2171N–00–P0	FORMTEIL, SEITENDECKEL 3	1					UR VDBC4
	5GM–2171N–00–JY	FORMTEIL, SEITENDECKEL 3	1					UR MYM
	5GM–2171N–00–P5	FORMTEIL, SEITENDECKEL 3	1					UR VDBMA
22	90183–05042	FEDERMUTTER	2					
23	99247–00080	EMBLEM, YAMAHA	1					UR FUR MAS
	99246–00080	EMBLEM, YAMAHA	1					UR FUR VDBC4,MYM
24	5GM–21871–00	AUFFANGTANK	1					
25	90109–063F1	SCHRAUBE	1					
26	90480–01288	GUMMITULLE	1					
27	1AA–21815–00	VERSCHLUSSDECKEL	1					
28	1AA–21874–00	.DICHTUNG	1					
29	5GM–21816–00	ROHR 1	1					
30	5GM–21817–00	ROHR 2	1					
31	90467–08003	KLEMME	1					
32	90467–10008	KLEMME	1					
33	5GM–2173B–00	EMBLEM	1					
34	5GM–2173B–00	EMBLEM	1					
35	5GM–21731–00	SEITENDECKEL 3	1					
36	97707–50016	BLECHSCHRAUBE	4					

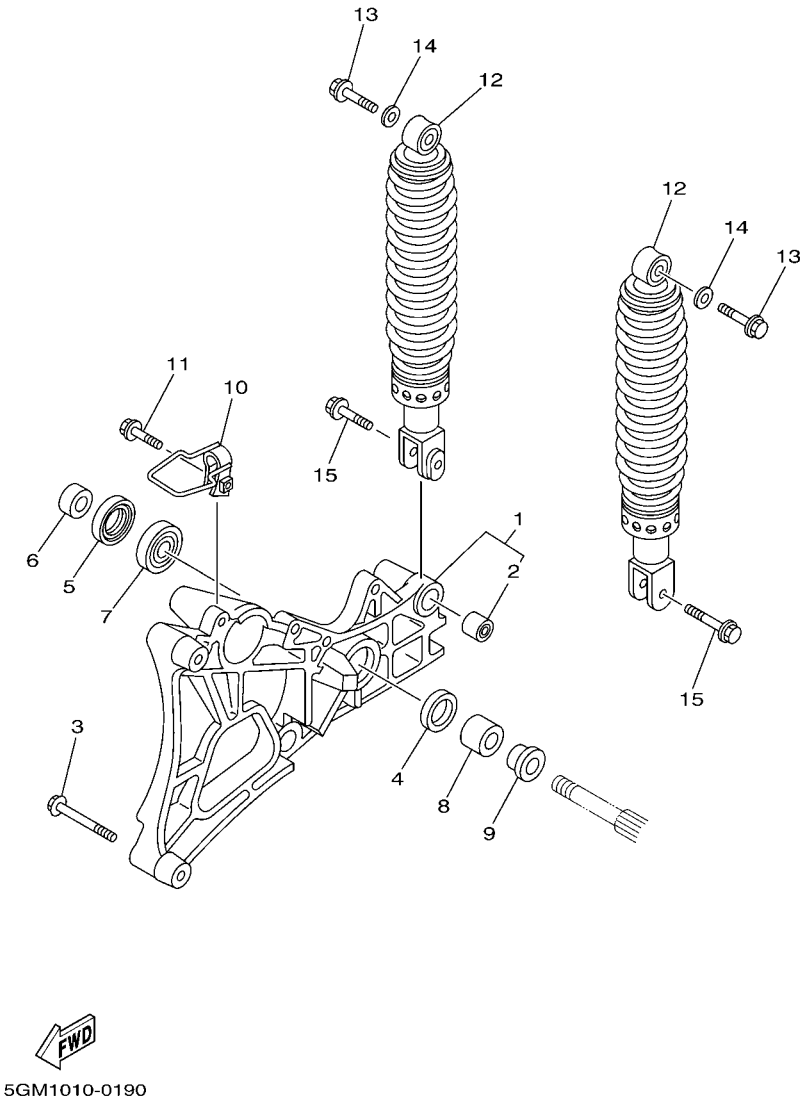

FIG. 19 HINTERRADSCHWINGE&AUFHAENGUNG

REF. NR.	TEILE–NR.	BEZEICHNUNG	5GM9					BEMERKUNG
1	5GM–22100–00	HINTERRADSCHWINGENEINHEIT	1					
2	164–22216–00	.BUCHSE, HINTERRADSTOSSDAMPF.	1					
3	95817–08070	FLANSCHSCHRAUBE	2					
4	93109–28043	WELLENDICHTRING	1					
5	93106–26005	WELLENDICHTRING	1					
6	90387–15423	HULSE	1					
7	93306–30212	LAGER	1					
8	90387–154E1	HULSE	1					
9	90387–155F2	HULSE	1					
10	5GM–25875–00	HALTER, BREMSSCHLAUCH 1	1					
11	95807–06025	FLANSCHSCHRAUBE	1					
12	5GM–22210–00	STOSSDAMPFEREINHEIT, HINTEN	2					
13	95827–10035	FLANSCHSCHRAUBE	2					
14	90201–105A2	UNTERLEGSCHIBE	2					
15	95827–08030	FLANSCHSCHRAUBE	2					

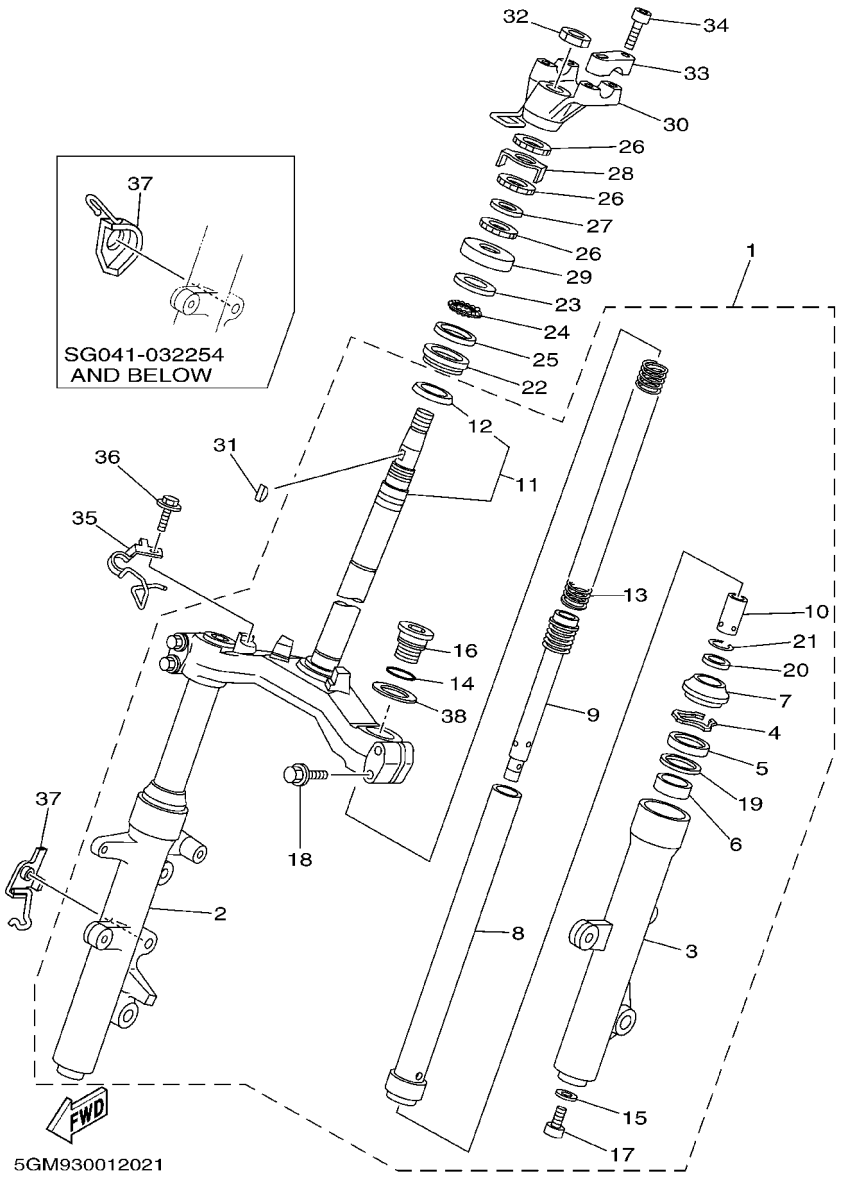

*1:SG041-032254 AND BELOW
*2:SG041-032255 AND FOLLOWING

FIG. 20 LENKUNG

REF. NR.	TEILE–NR.	BEZEICHNUNG	5GM9					BEMERKUNG
1	5GM–23100–00	VORDERRADGABELEINHEIT	1					
2	4HC–23136–10	.AUSSERES ROHR 2	1					
3	4HC–23126–10	.AUSSERES ROHR 1	1					
4	22W–23153–L0	.SPRENGRING	2					
5	2UJ–23145–00	.WELLENDICHTRING	2					
6	4HC–23125–20	.GLEITMETALL 1	2					
7	2UJ–23144–00	.STAUBDICHTUNG	2					
8	5GM–23110–00	.INNERES GABELBEINROHR 1	2					
9	5GM–23170–00	.ZYLINDER KOMPL. VORDERRADGA.	2					
10	4HC–23173–20	.KONUSSPINDEL	2					
11	5GM–23340–00	.UNTERE KONSOLE KOMPL.	1					
12	164–23462–00	..DICHTUNG, LENKUNG	1					
13	5GM–23141–00	.FEDER,VORDERRADGABEL	2					
14	3J2–23114–00	.DICHTUNG	2					
15	509–23158–L0	.DICHTUNG	2					
16	4HC–23111–00	.SCHRAUBE, VERSCHLUSSKAPPE	2					
17	278–23181–50	.INNENSECHSKANTSCHRAUBE	2					
18	95027–08040	.FLANSCHSCHRAUBE	4					
19	22W–23146–L0	.SCHEIBE, WELLENDICHTRING	2					
20	4HC–23184–10	.KAPPE, LUFTVENTIL	2					
21	3G2–23183–00	.SPRENGRING	2					
22	93399–99942	LAGER	1					
23	22F–23411–01	KUGELLAUFRING 1	1					
24	22F–2341E–00	HALTER,LAGER	1					
25	22F–23412–01	KUGELLAUFRING 2	1					
26	90179–25615	MUTTER	3					
27	90202–26142	UNTERLEGSCHIBE	1					

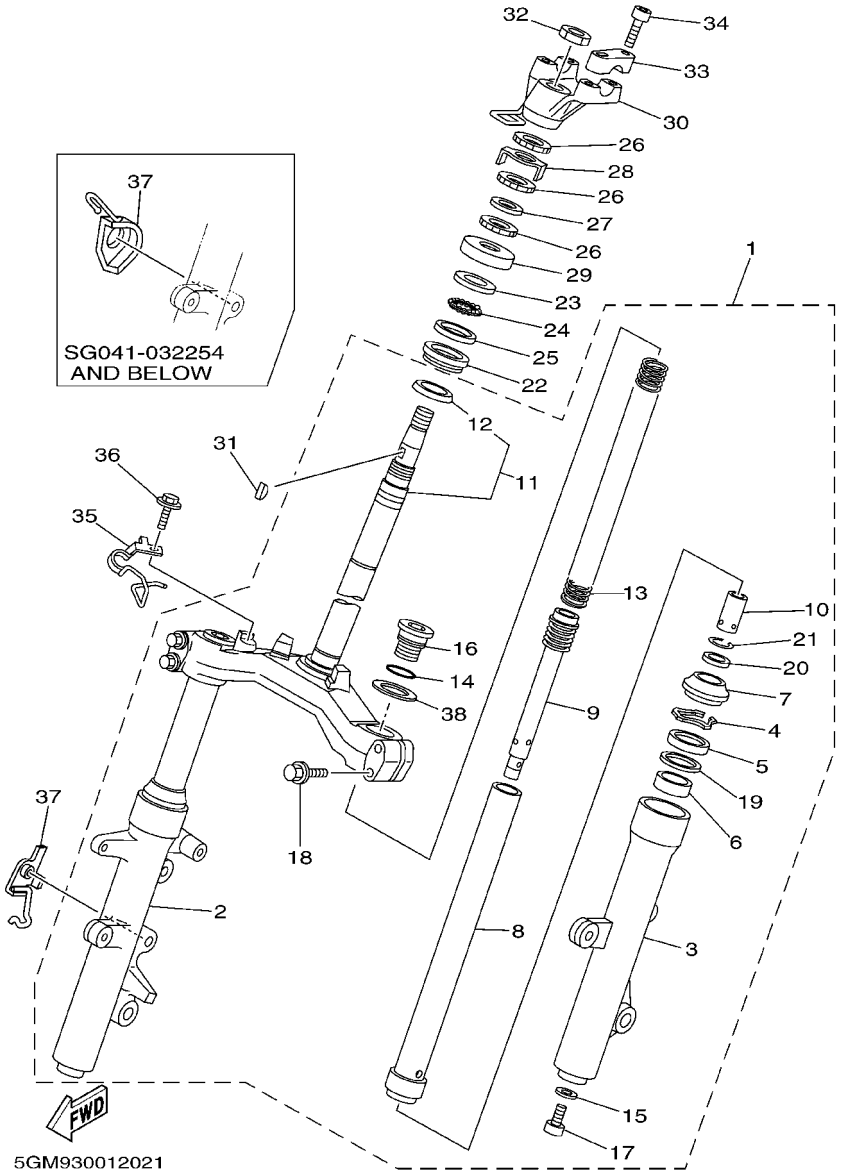

*1:SG041-032254 AND BELOW
*2:SG041-032255 AND FOLLOWING

FIG. 20 LENKUNG

REF. NR.	TEILE–NR.	BEZEICHNUNG	5GM9					BEMERKUNG
28	3YF–23418–00	SPEZIALSCHEIBE	1					
29	3VP–23416–00	DECKEL, KUGELLAUFRING 2	1					
30	4HC–23442–11	LENKERHALTER, UNTEN	1					
31	90280–03017	EINLEGE KEIL, WOODRUFF	1					
32	90170–20386	MUTTER	1					
33	4H7–23441–00–98	LENKERHALTER, OBEN	2					LGB
34	91317–08030	SCHRAUBE	4					
35	4HC–25875–01	HALTER, BREMSSCHLAUCH 1	1					
36	95807–06012	FLANSCHSCHRAUBE	1					
37	5CG–23317–00	KABELHALTER	1					*1
	5RB–23317–00	KABELHALTER	1					*2
38	3DM–23149–10	.SCHEIBE, FEDER OBEN	2					

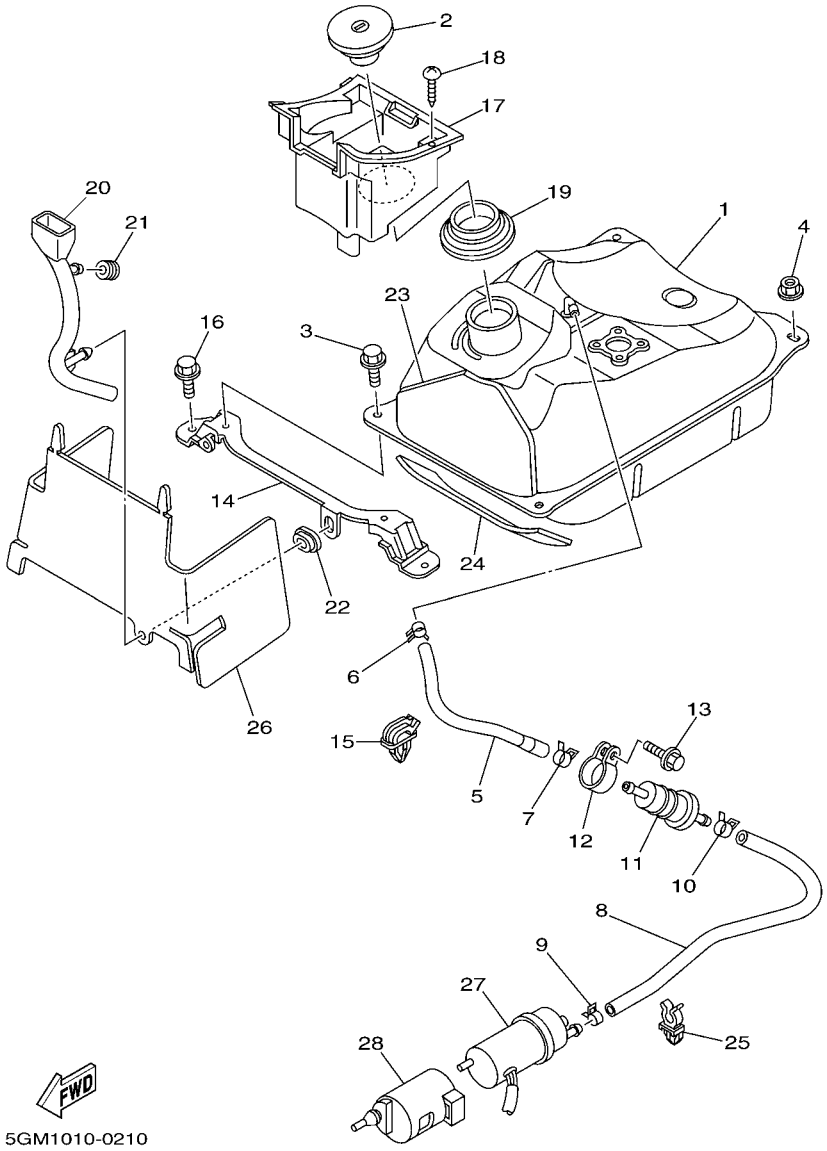

FIG. 21 KRAFTSTOFFTANK

REF. NR.	TEILE–NR.	BEZEICHNUNG	5GM9					BEMERKUNG
1	5GM–24110–10	KRAFTSTOFFTANK KOMPL.	1					
2	3KJ–24602–03	VERSCHLUSSKAPPE KOMPL.	1					
3	95827–06012	FLANSCHSCHRAUBE	2					
4	95707–06500	FLANSCHMUTTER	2					
5	5GM–24311–00	KRAFTSTOFFROHR 1	1					
6	90467–10038	KLEMME	1					
7	90467–12053	KLEMME	1					
8	5GM–24312–00	ROHR 2	1					
9	90467–10038	KLEMME	1					
10	90467–12053	KLEMME	1					
11	1FK–24560–00	FILTER KOMPL.	1					
12	1AE–24366–00	SCHELLE, KRAFTSTOFFROHR 1	1					
13	95027–06012	FLANSCHSCHRAUBE	1					
14	5GM–24191–00	KONSOLE, KRAFTSTOFFTANK 1	1					
15	90464–07001	SCHELLE	1					
16	95827–06012	FLANSCHSCHRAUBE	2					
17	5GM–2414A–00	EINFULLDECKEL	1					
18	97707–50012	BLECHSCHRAUBE	2					
19	5GM–2414G–00	DICHTUNG	1					
20	5GM–24667–00	FUHRUNG, ROHR	1					
21	90480–12237	GUMMITULLE	1					
22	90480–01558	GUMMITULLE	1					
23	5GM–24145–00	DAMPFER, SEITENDECKEL	1					
24	5GM–24145–10	DAMPFER, SEITENDECKEL	1					
25	90464–09008	SCHELLE	2					
26	5GM–2414H–00	ZIERVERKLEIDUNG, ABDECKUNG	1					
27	2GV–13907–00	KRAFTSTOFFPUMPE KOMPL.	1					

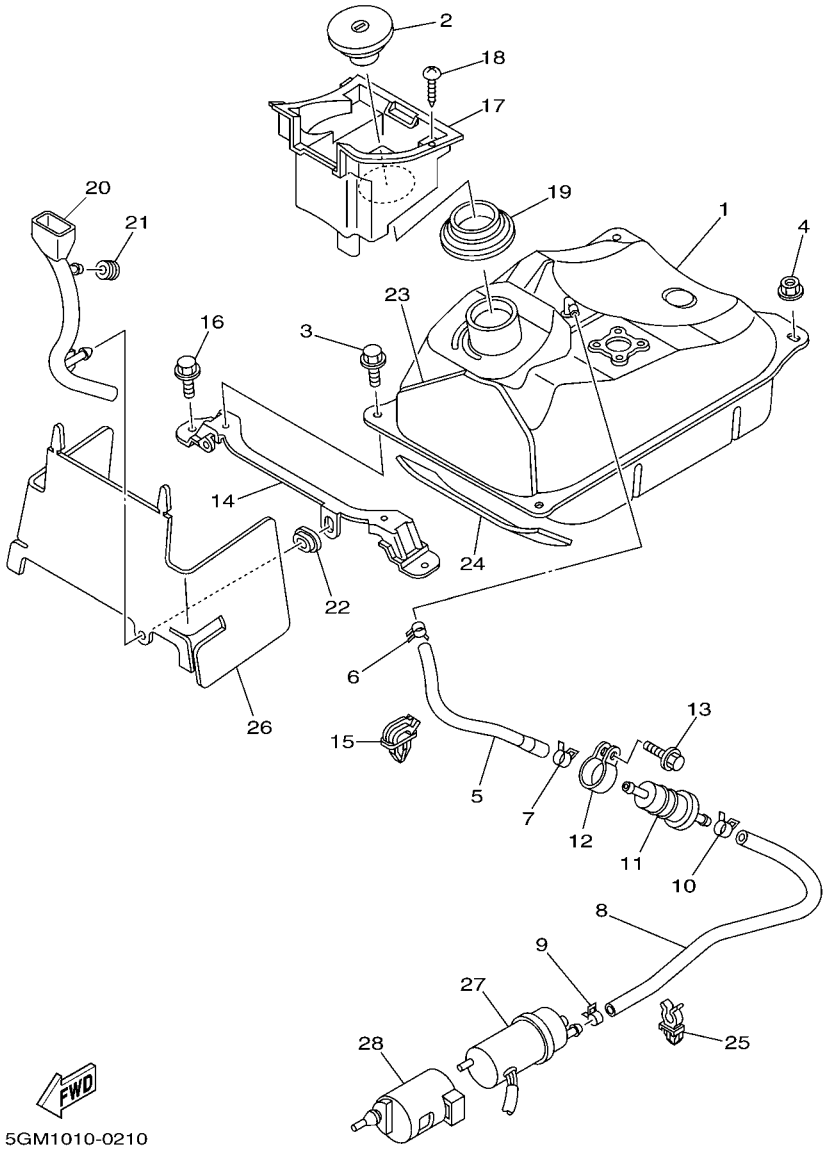

FIG. 21 KRAFTSTOFFTANK

REF. NR.	TEILE–NR.	BEZEICHNUNG	5GM9					BEMERKUNG
28	5GM–24492–00	BUCHSE	1					

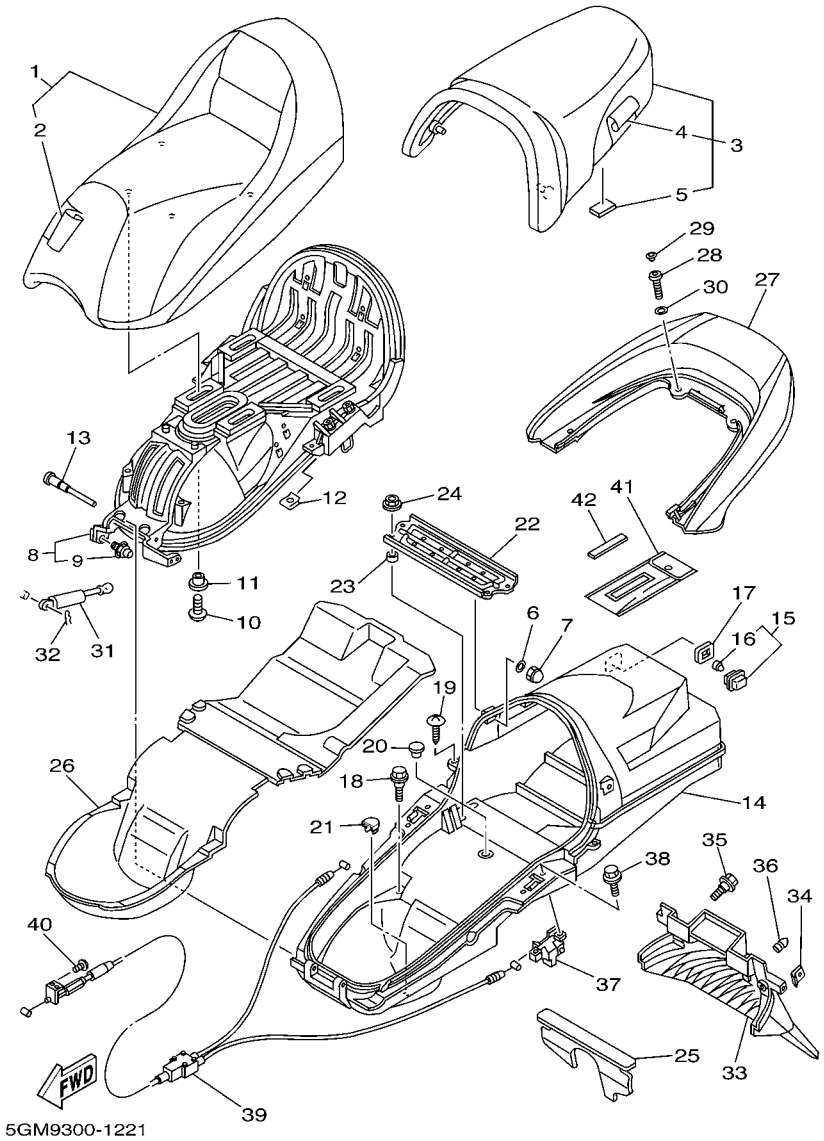

FIG. 22 SITZ

REF. NR.	TEILE–NR.	BEZEICHNUNG	5GM9					BEMERKUNG
1	5GM–24710–11	EINZELSITZ KOMPL.	1					
2	5GM–2470F–21	.DECKEL, DOPPELSITZ	1					
3	5GM–24750–00	TANDEMSITZ KOMPL.	1					
4	5GM–2470F–10	.DECKEL, DOPPELSITZ	1					
5	5GM–24747–00	.DAMPFER, SITZ	2					
6	90201–06057	UNTERLEGSCHIBE	2					
7	90176–06003	KRONENMUTTER	2					
8	5GM–2470E–00	PLATTE,UNTEN	1					
9	5GM–2474E–00	.ARM	1					
10	90110–06202	INNENSECHSKANTSCHRAUBE	4					
11	90387–06500	HULSE	4					
12	90183–05042	FEDERMUTTER	2					
13	5GM–24774–00	STIFT	1					
14	5GM–24704–00	KASTEN KOMPL.	1					
15	4HC–84770–00	LAMPE KOMPL.	1					
16	4HC–84347–00	.GLUHBIRNE (12V-2W)	1					
17	5GM–2839M–00	DICHUNG, KASTEN 2	1					
18	90109–063F1	SCHRAUBE	4					
19	97707–50016	BLECHSCHRAUBE	2					
20	90338–11125	VERSCHLUSS	1					
21	5GM–2467E–00	KAPPE	1					
22	5GM–24738–00	KONSOLE, SITZ	1					
23	90560–08326	ABSTANDHALTER	4					
24	95707–08500	FLANSCHMUTTER	1					
25	5GM–2177F–00	ABDECKUNG	1					
26	5GM–24723–00	DAMPFER, SITZ	1					
27	5GM–24773–00–0L	HANGRIFF, SITZ	1					UR MAS

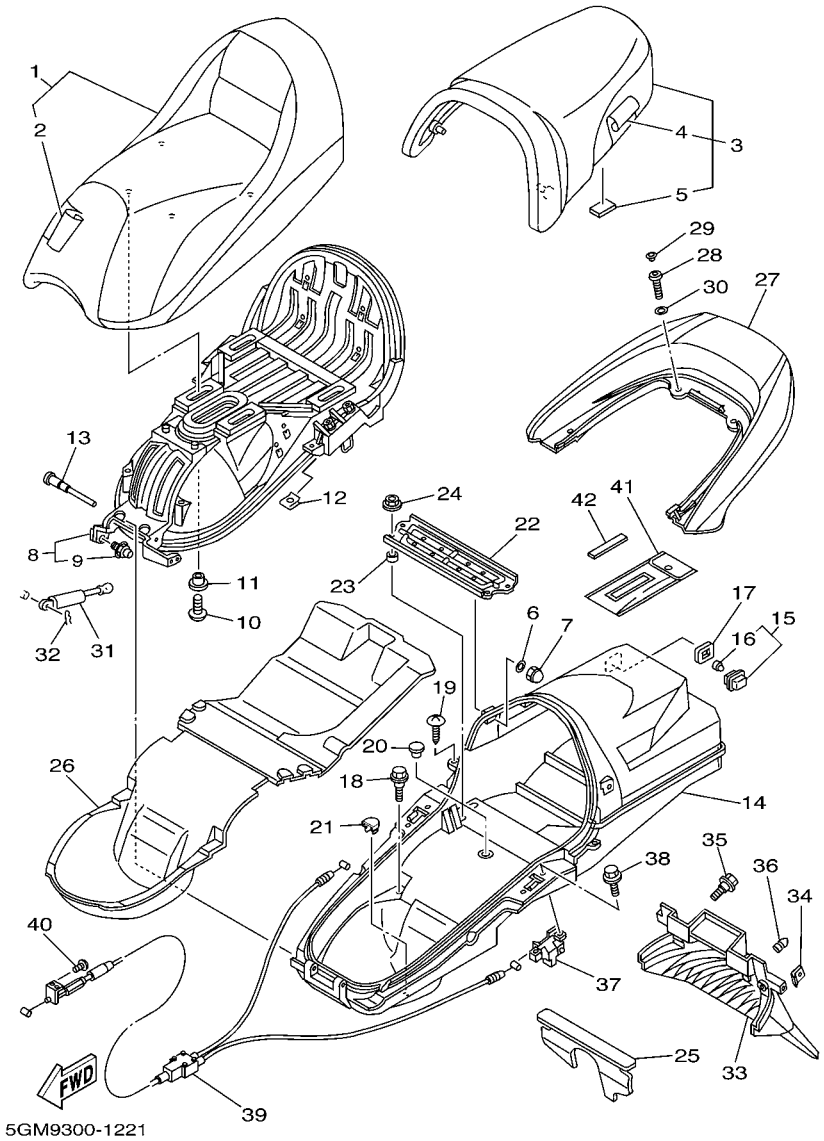

FIG. 22 SITZ

REF. NR.	TEILE–NR.	BEZEICHNUNG	5GM9					BEMERKUNG
27	5GM–24773–00–P0	HANGRIFF, SITZ	1					UR VDBC4
	5GM–24773–00–JY	HANGRIFF, SITZ	1					UR MYM
	5GM–24773–00–P5	HANGRIFF, SITZ	1					UR VDBMA
28	90109–084F7	SCHRAUBE	4					
29	341–23469–00	KLEMME, SCHRAUBE	4					
30	90201–08784	UNTERLEGSCHIBE	4					
31	5GM–2478G–00	ANSCHLAG	1					
32	90468–18121	KLEMME	1					
33	5GM–21629–00	FUHRUNG, SCHLAMMSCHUTZ	1					
34	90183–05042	FEDERMUTTER	2					
35	90109–063F1	SCHRAUBE	2					
36	5A8–21639–00	DAMPFER 2	1					
37	5GM–24780–00	SITZSCHLOSS KOMPL.	2					
38	90109–063F1	SCHRAUBE	4					
39	5GM–2478D–01	SITZSCHLOSS KOMPL.	1					
40	98507–05010	ZYLINDERKOPFSCHRAUBE	1					
41	5GM–28100–00	WERKZEUGSATZ	1					
42	4KG–2814E–10	HAKEN	1					

FIG. 23 VORDERRAD

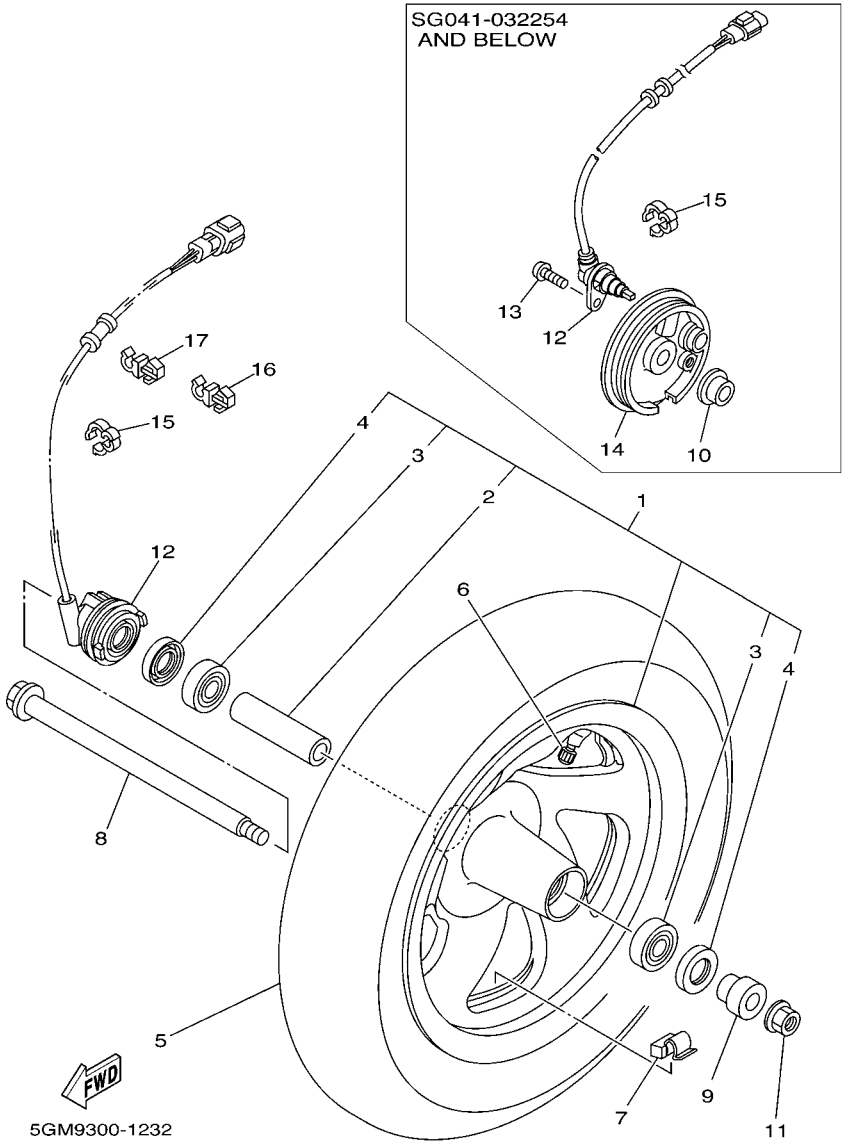

*1:SG041-032254 AND BELOW
*2:SG041-032255 AND FOLLOWING

REF. NR.	TEILE–NR.	BEZEICHNUNG	5GM9					BEMERKUNG
1	5RB–25160–A0–35	GUSSFELGE, VORNE	1					SL *1
	5RB–25160–00–35	GUSSFELGE, VORNE	1					SL *2
2	90387–1508E	.HULSE	1					
3	93306–30202	.LAGER	2					
4	93102–22014	.WELLENDICHTRING	2					
5	94111–1214N	REIFEN (110/90-12 64L MB67/TL)	1					UR INOUE
	94111–1215R	REIFEN (110/90-12 64L TL/TT)	1					UR MICHELIN
6	93900–00022	FELGENVENTIL (TR413)	1					TAIHEIYO
7	29L–25398–00	AUSGLEICHGEWICHT, RAD (10G)	1					UN
	29L–25398–10	AUSGLEICHGEWICHT, RAD (20G)	1					UN
	29L–25398–20	AUSGLEICHGEWICHT, RAD (30G)	1					UN
8	4HC–25181–00	RADACHSE, VORNE	1					
9	90387–151R0	HULSE	1					
10	90387–153N7	HULSE	1					*1
11	90185–14166	SELBSTSICHERNDE MUTTER	1					
12	5GM–85970–00	KABELBAUM KOMPL.	1					*1
	5RB–83755–00	SENSIBILITAT,GESCHWINIG	1					*2
13	92014–08016	SCHRAUBE	1					*1
14	5CG–2517A–00	GEHAUS, IMPULLSGEBER	1					*1
15	90465–14310	SCHELLE	3					*1
	90465–14310	SCHELLE	2					*2
16	90464–05188	SCHELLE	1					*2
17	90464–08051	SCHELLE	1					

FIG. 24 VORDERRAD BREMSSATTEL

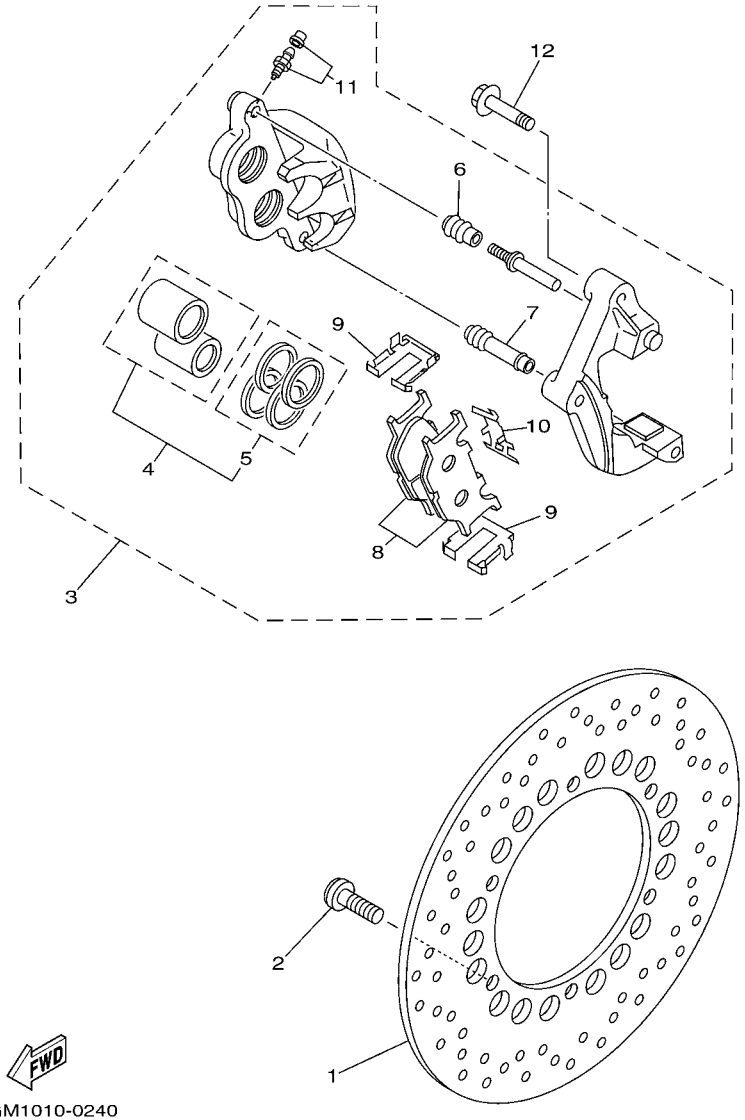

REF. NR.	TEILE–NR.	BEZEICHNUNG	5GM9					BEMERKUNG
1	4HC–2582T–00	BREMSSCHEIBE (L)	1					
2	90109–083G4	SCHRAUBE	6					
3	5CG–2580U–00	BREMSSATTEL KOMPL.(R)	1					
4	4FU–W0057–50	.KOLBEN, BREMSSATTEL	1					
5	4FU–W0047–50	..BREMSSATTEL-DICHTUNGSSATZ	1					
6	5R2–25937–00	.MANSCHETTE 2	1					
7	3YX–25937–00	.MANSCHETTE 2	1					
8	4HM–W0045–00	.BREMSBELAGSATZ	1					
9	4BP–25919–00	.STUTZE, BREMSBELAGPLATTE	2					
10	3YX–25929–00	.FEDER PLATTE, BREMSBELAG	1					
11	51L–W0048–00	.ENTLUFTUNGSSCHRAUBENSATZ	1					
12	90105–10638	SCHRAUBE	2					

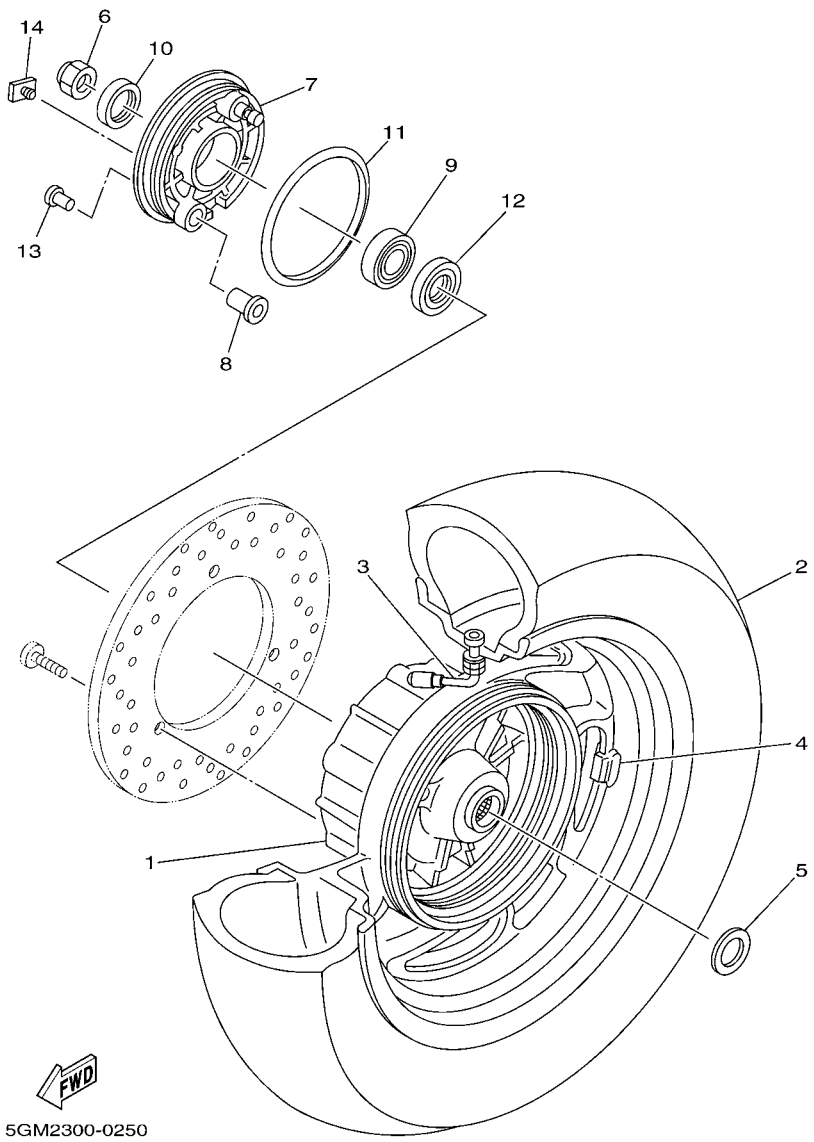

FIG. 25 HINTERRAD

REF. NR.	TEILE–NR.	BEZEICHNUNG	5GM9					BEMERKUNG
1	5GM–25338–00–35	GUSSFELGE, HINTEN	1					SL
2	94113–1204P	REIFEN (130/70-12 62L MB67/TL)	1					UR INOUE
	94113–1215X	REIFEN (130/70-12 62L TL/TT)	1					UR MICHELIN
3	93900–00025	FELGENVENTIL (TR413)	1					TAIHEIYO
4	29L–25398–00	AUSGLEICHGEWICHT, RAD (10G)	1					UN
	29L–25398–10	AUSGLEICHGEWICHT, RAD (20G)	1					UN
	29L–25398–20	AUSGLEICHGEWICHT, RAD (30G)	1					UN
5	90201–220J8	UNTERLEGSCHIBE	1					
6	90185–14163	SELBSTSICHERNDE MUTTER	1					
7	5GM–25321–00–35	PLATTE, BREMSANKER	1					SL
8	5GM–25328–00	BUCHSE, NOCKENWELLE	1					
9	93306–30212	LAGER	1					
10	93109–28043	WELLENDICHTRING	1					
11	5GM–25319–00	STAUBDICHTUNG, RADNABE	1					
12	93102–22014	WELLENDICHTRING	1					
13	90338–10150	VERSCHLUSS	1					
14	5GM–25683–00	ABSTANDHALTER	1					

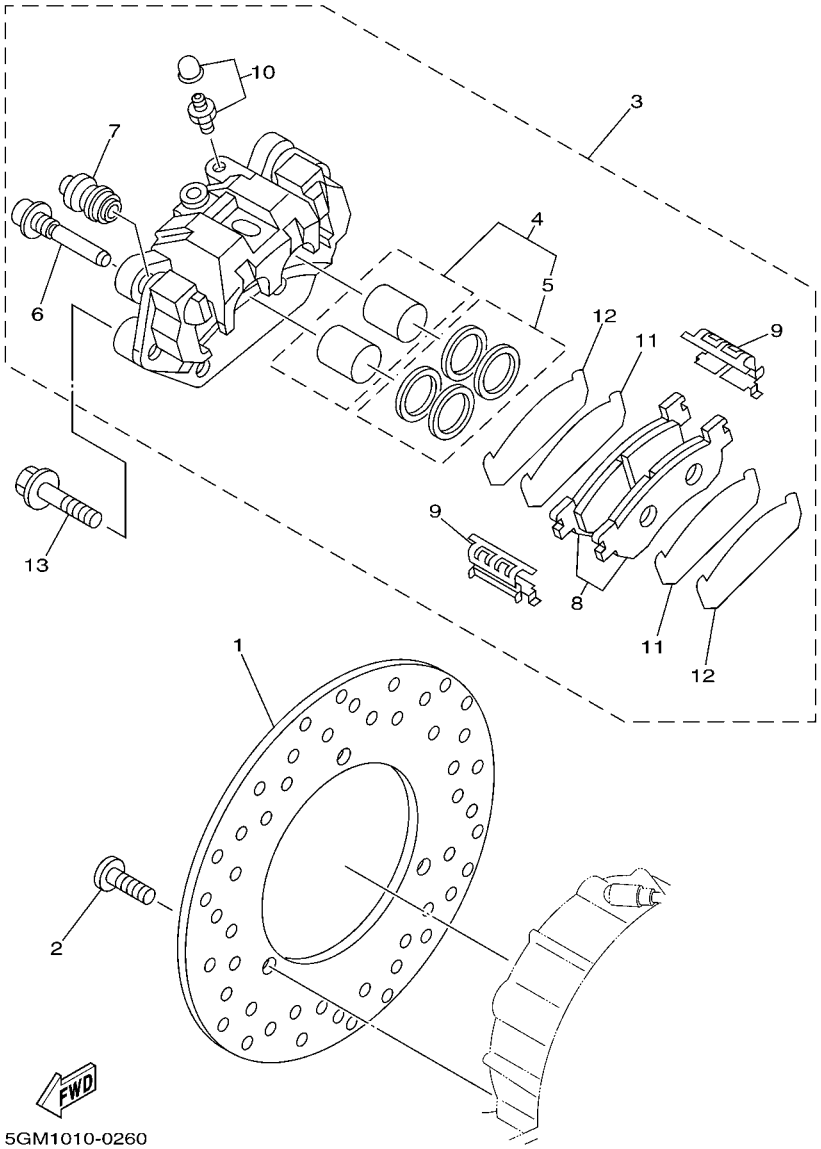

FIG. 26 HINTERRAD BREMSSATTEL

REF. NR.	TEILE–NR.	BEZEICHNUNG	5GM9					BEMERKUNG
1	5GM–2582W–00	BREMSSCHEIBE, HINTEN 2	1					
2	90109–083G4	SCHRAUBE	3					
3	5GM–2580W–01	BREMSSATTEL KOMPL., HINTEN 2	1					
4	5GM–W0057–00	.KOLBEN, BREMSSATTEL	1					
5	4TT–W0047–00	..BREMSSATTEL-DICHTUNGSSATZ	1					
6	5GM–25914–00	.GLEITSTIFT	2					
7	4TT–25937–00	.MANSCHETTE 2	2					
8	5GM–W0046–00	.BREMSBELAGSATZ 2	1					
9	4TT–25919–00	.STUTZE, BREMSBELAGPLATTE	2					
10	5GM–W0048–00	.ENTLUFTUNGSSCHRAUBENSATZ	1					
11	5EB–25828–00	.BEILEGSCHEIBE, SATTEL	2					
12	5GM–25828–00	.BEILEGSCHEIBE, SATTEL	2					
13	90105–10638	SCHRAUBE	3					

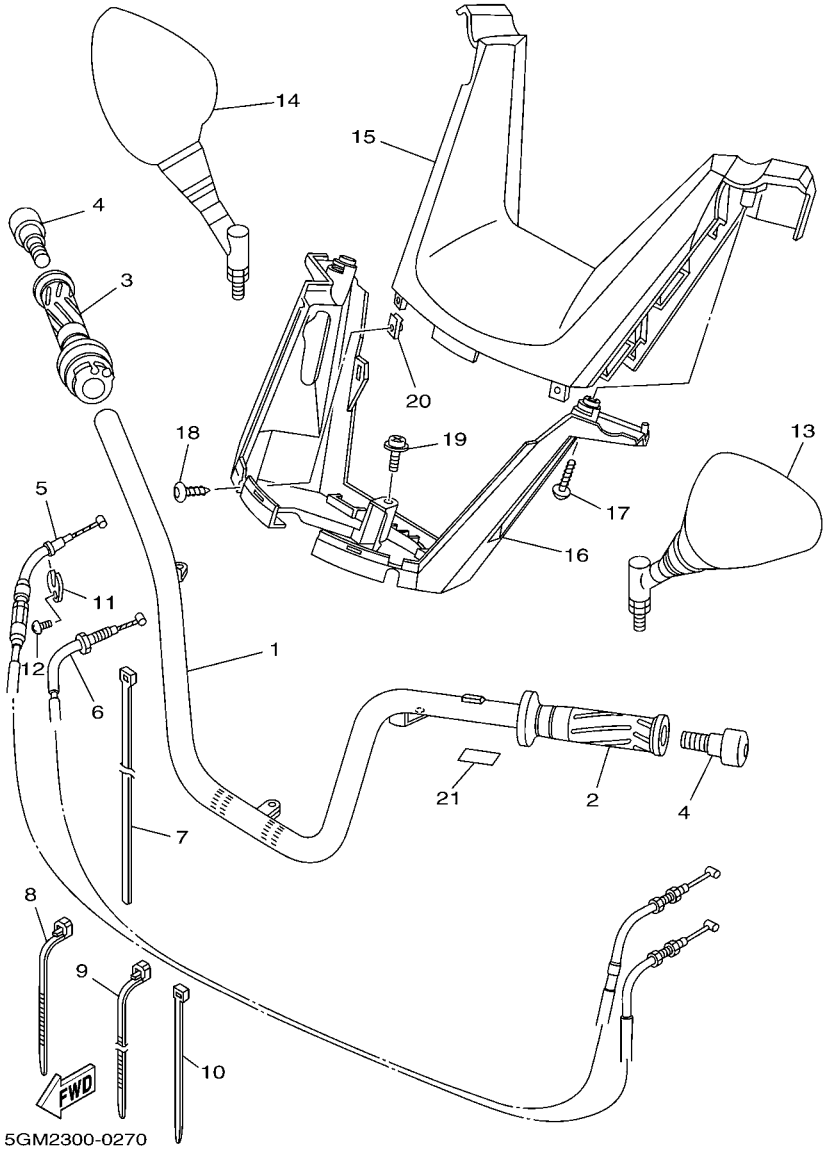

FIG. 27 LENKER & KABEL

REF. NR.	TEILE–NR.	BEZEICHNUNG	5GM9					BEMERKUNG
1	5CG–26110–01	LENKER KOMPL.	1					
2	4YR–26241–01	GRIFF (LINKS)	1					
3	4YR–26240–01	GRIFF KOMPL.	1					
4	33M–26246–00	GRIFFENDE	2					
5	5GM–26311–00	GASSSEIL 1	1					
6	5GM–26312–00	GASSSEIL 2	1					
7	90464–20258	SCHELLE	1					
8	90464–15195	SCHELLE	2					
9	90460–15126	SCHLAUCHSCHELLE	1					
10	90465–13152	SCHELLE	1					
11	5H0–26393–00	HALTER	1					
12	98507–05008	ZYLINDERKOPFSCHRAUBE	1					
13	5CG–26280–01	RUCKBLICKSPIEGEL KOMPL (LINKS)	1					
14	5CG–26290–01	RUCKBLICKSPIEGEL KOMPL(RECHTS)	1					
15	5CG–26143–00	OBERE LENKERABDECKUNG 1	1					
16	5CG–26144–01	UNTERE LENKERABDECKUNG 1	1					
17	90167–05080	BLECHSCHRAUBE	2					
18	90167–05079	BLECHSCHRAUBE	2					
19	90159–05028	SCHRAUBE, MIT SCHEIBE	1					
20	90183–05042	FEDERMUTTER	2					
21	1UF–15379–00	DICHTUNG, KURBELGEHAUSE	1					

FIG. 28 VORDERER HAUPTBREMSZYLINDER

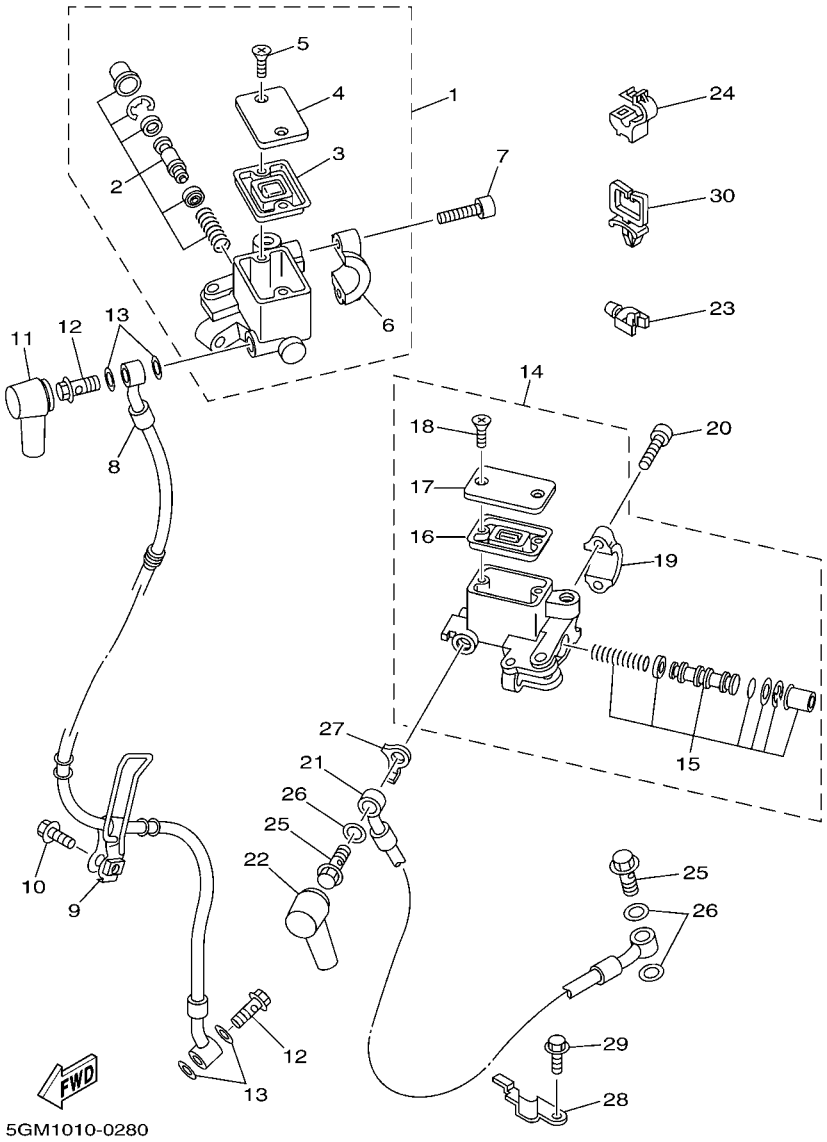

REF. NR.	TEILE–NR.	BEZEICHNUNG	5GM9					BEMERKUNG
1	5CG–2583T–11	HAUPTBREMSZYLINDER KOMPL.	1					
2	59X–W0041–00	.HAUPTBREMSZYLINDERSATZ	1					
3	55U–25854–00	.MEMBRAN	1					
4	2KF–25852–01	.KAPPE, BEHALTER	1					
5	98706–04012	.SENKSCHRAUBE	2					
6	56A–25867–00	.KONSOLE, HAUPTBREMSZYL.	1					
7	91317–06025	SCHRAUBE	2					
8	5CG–25872–00	BREMSSCHLAUCH 1	1					
9	4HC–25876–00	HALTER, BREMSSCHLAUCH 2	1					
10	95807–06020	FLANSCHSCHRAUBE	1					
11	4L0–25862–01	MANSCHETTE, HAUPTBREMSZYL.	1					
12	90401–10159	HOHLSCHRAUBE	2					
13	90201–10118	UNTERLEGSCHIBE	4					
14	5CG–2583T–01	HAUPTBREMSZYLINDER KOMPL.	1					
15	5CG–W0041–00	.HAUPTBREMSZYLINDERSATZ	1					
16	3RW–25854–00	.MEMBRAN	1					
17	3RW–25852–00	.KAPPE, BEHALTER	1					
18	98706–04012	.SENKSCHRAUBE	2					
19	3RW–25867–00	.KONSOLE, HAUPTBREMSZYL.	1					
20	91317–06025	SCHRAUBE	2					
21	5GM–2584A–00	BREMSSCHLAUCH	1					
22	4L0–25862–01	MANSCHETTE, HAUPTBREMSZYL.	1					
23	5CG–81677–00	KLEMME 1	1					
24	90464–05188	SCHELLE	2					
25	90401–10159	HOHLSCHRAUBE	2					
26	90201–10118	UNTERLEGSCHIBE	3					
27	5CG–25844–00	SICHERUNGSSCHEIBE	1					

FIG. 28 VORDERER HAUPTBREMSZYLINDER

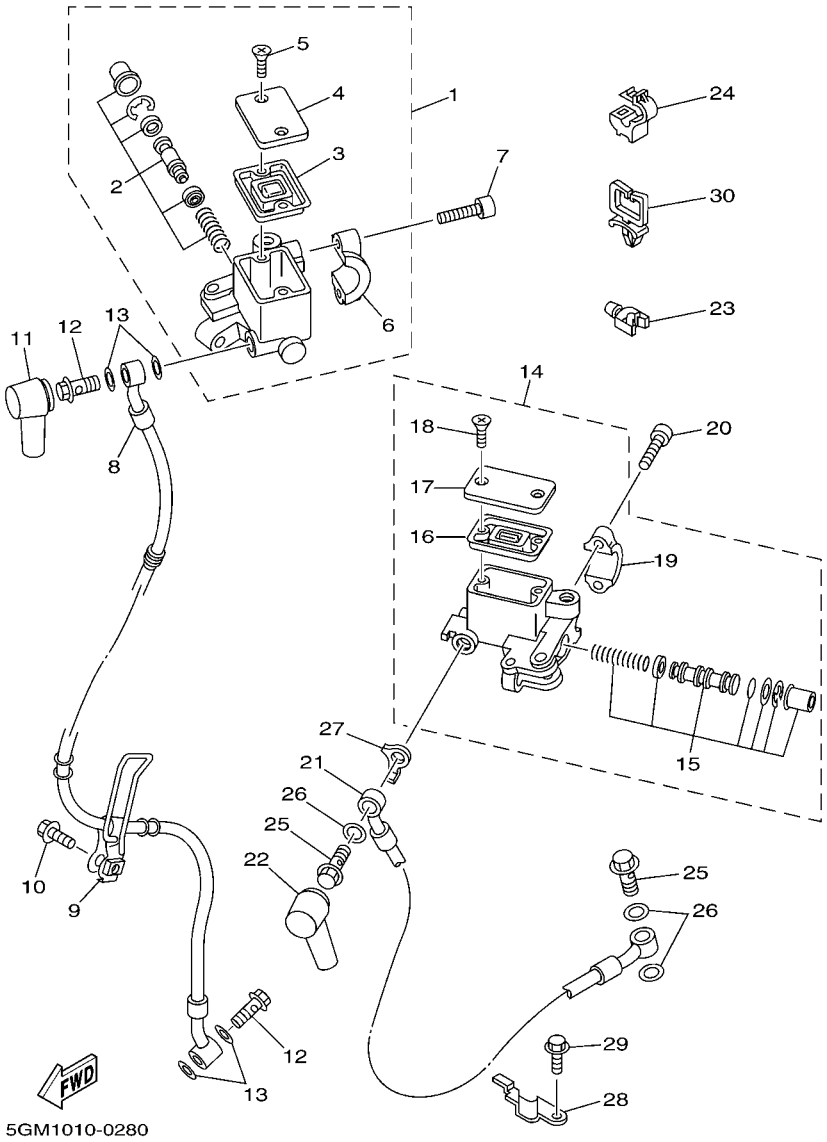

REF. NR.	TEILE–NR.	BEZEICHNUNG	5GM9					BEMERKUNG
28	4HC–2637G–00	HALTER, SEILZUG	1					
29	95027–06030	FLANSCHSCHRAUBE	1					
30	90464–23199	SCHELLE	1					

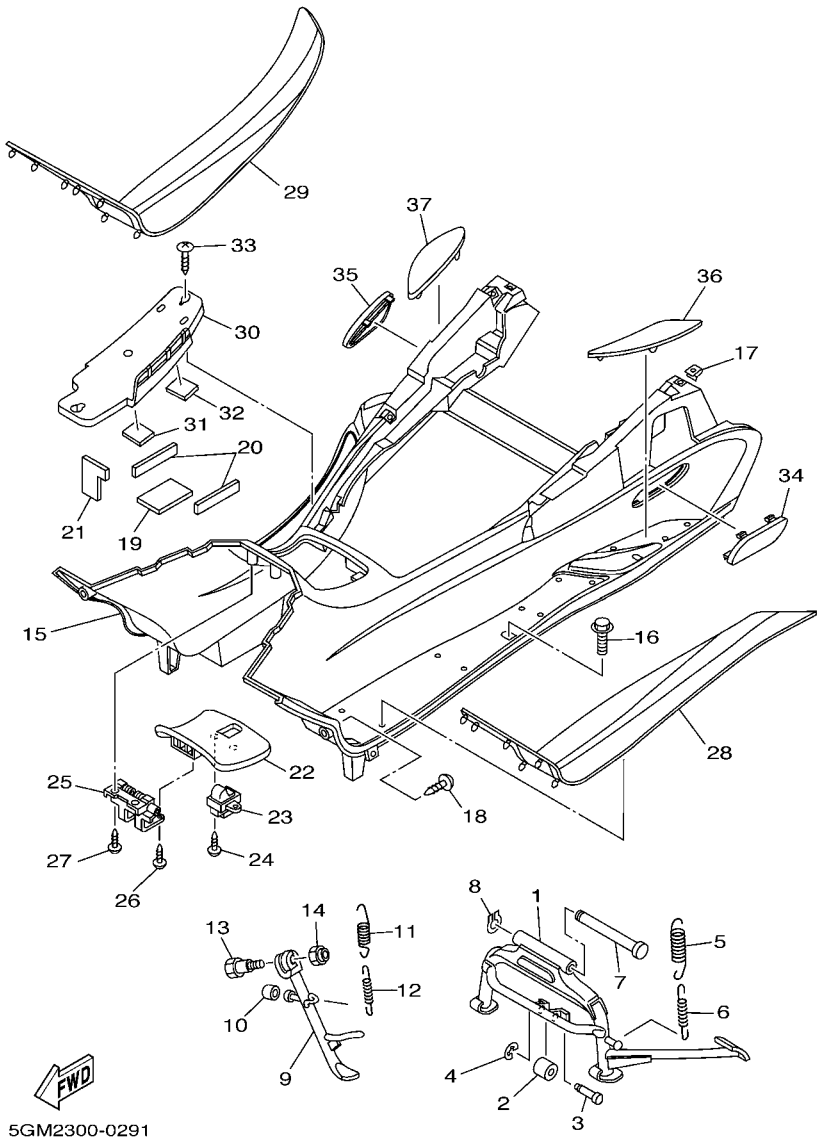

FIG. 29 STAENDER & FUSSRASTE

REF. NR.	TEILE–NR.	BEZEICHNUNG	5GM9					BEMERKUNG
1	4HC–27111–01	HAUPTSTANDER	1					
2	4HC–27114–00	ANSCHLAG, HAUPTSTANDER	1					
3	4HC–27112–00	WELLE, HAUPTSTANDER	1					
4	99001–04600	SPRENGRING	1					
5	90506–40175	ZUGFEDER	1					
6	90506–20158	ZUGFEDER	1					
7	58K–27112–02	WELLE, HAUPTSTANDER	1					
8	93430–12008	SPRENGRING	1					
9	5GM–27311–00	SEITENSTANDER	1					
10	3VR–27114–00	ANSCHLAG, HAUPTSTANDER	1					
11	90506–26001	ZUGFEDER	1					
12	90506–18224	ZUGFEDER	1					
13	90109–10473	SCHRAUBE	1					
14	90185–10110	SELBSTSICHERNDE MUTTER	1					
15	5GM–27481–01	PLATTE, FUSSRASTE	1					
16	90119–06060	SCHRAUBE, MIT SCHEIBE	4					
17	90183–05042	FEDERMUTTER	26					
18	97707–50016	BLECHSCHRAUBE	4					
19	5GM–27414–00	DAMPFER, FUSSRASTE	1					
20	5GM–27424–00	DAMPFER, FUSSRASTE 2	1					
21	5GM–27485–00	DICHTUNG	1					
22	5GM–27453–00	DECKEL, FUSSRASTE 1	1					
23	5GM–21780–00	SCHLOSSEINHEIT	1					
24	97707–40512	BLECHSCHRAUBE	2					
25	5GM–2849E–00	SCHARNIER 4	1					
26	97707–40010	BLECHSCHRAUBE	2					
27	97707–50016	BLECHSCHRAUBE	4					

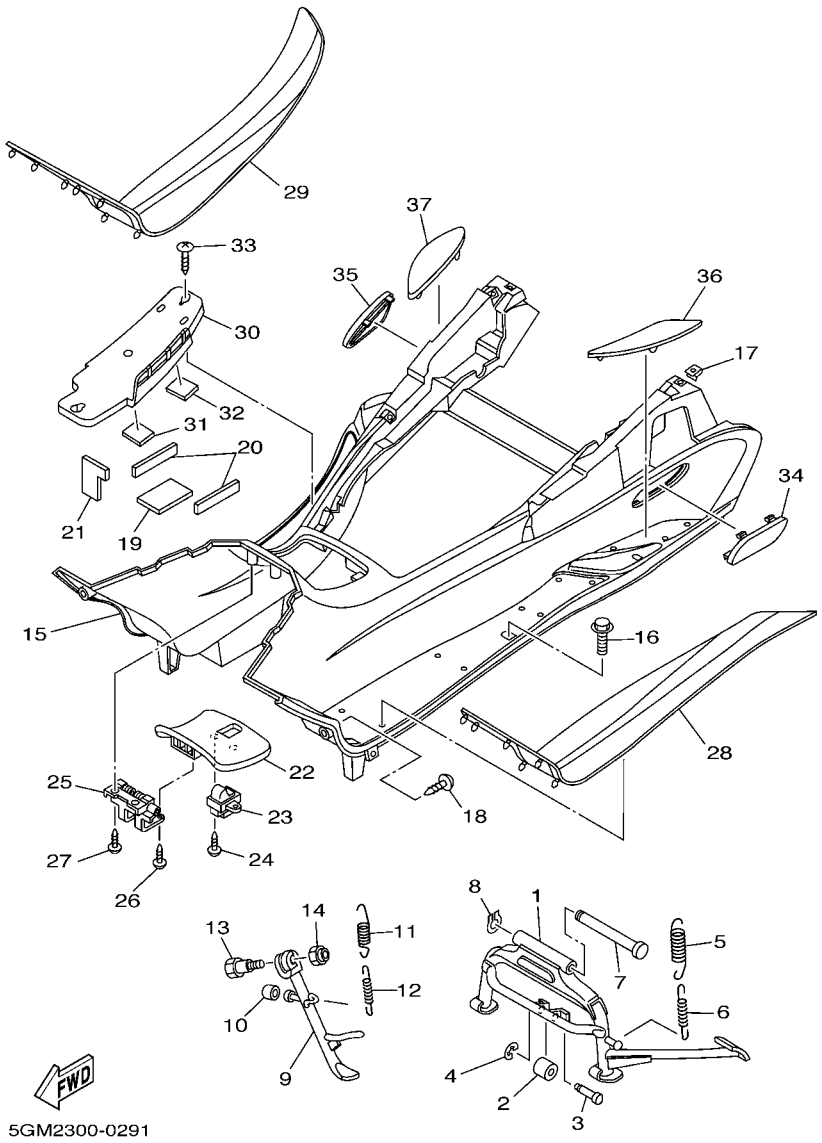

FIG. 29 STAENDER & FUSSRASTE

REF. NR.	TEILE–NR.	BEZEICHNUNG	5GM9					BEMERKUNG
28	5GM–27483–00	MATTE 1	1					
29	5GM–27484–00	MATTE 2	1					
30	5GM–27463–00	DECKEL, FUSSRASTE 2	1					
31	5GM–27482–00	FORMTEIL, FUSSRASTE	1					
32	5GM–27492–00	FORMTEIL, FUSSRASTE 2	1					
33	97707–50012	BLECHSCHRAUBE	2					
34	5GM–27475–00	KAPPE 1	1					
35	5GM–27476–00	KAPPE 2	1					
36	5GM–27486–00	DECKEL 1	1					
37	5GM–27487–00	DECKEL 2	1					

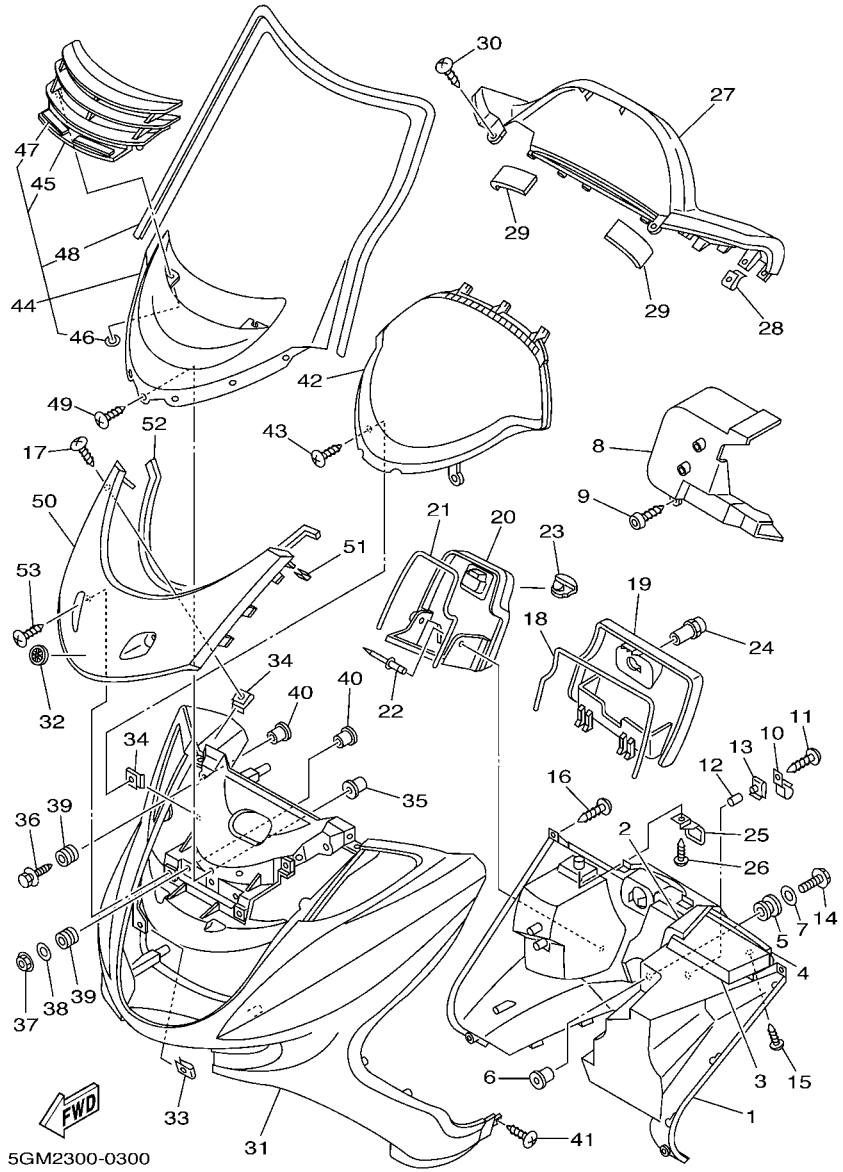

FIG. 30 BEINVERKLEIDUNG

REF. NR.	TEILE–NR.	BEZEICHNUNG	5GM9					BEMERKUNG
1	5GM–28300–A0	BEINSCHUTZ KOMPL.	1					
2	5GM–28415–00	DAMPFER 1	1					
3	5GM–28416–00	DAMPFER 2	1					
4	5GM–28435–00	DAMPFER 4	1					
5	90480–13398	GUMMITULLE	1					
6	90387–065J6	HULSE	1					
7	90201–086J0	UNTERLEGSCHIBE	1					
8	5GM–2835U–00	TAFEL 1	1					
9	3KJ–24453–00	SCHRAUBE	2					
10	4HC–21796–01	SCHARNIER	1					
11	97707–40512	BLECHSCHRAUBE	2					
12	90445–057G5	SCHLAUCH (L10)	1					
13	90183–04027	FEDERMUTTER	2					
14	90119–06096	SCHRAUBE, MIT SCHEIBE	1					
15	90167–05079	BLECHSCHRAUBE	4					
16	97707–50016	BLECHSCHRAUBE	4					
17	90167–05079	BLECHSCHRAUBE	4					
18	5GM–28371–00	DAMPFER	1					
19	5GM–2839K–00	DECKEL 1	1					
20	5GM–2478A–00	DECKEL	1					
21	5GM–28372–00	DAMPFER	1					
22	90269–08066	NIET	1					
23	5GM–2837G–00	DAMPFER	1					
24	4BH–21708–11	SEITENDECKELSCHLOSS	1					
25	5GM–2837H–00	SCHLOSSEINHEIT 2	1					
26	97707–40512	BLECHSCHRAUBE	2					
27	5GM–2836K–02	VERKLEIDUNG,INNERES 1	1					

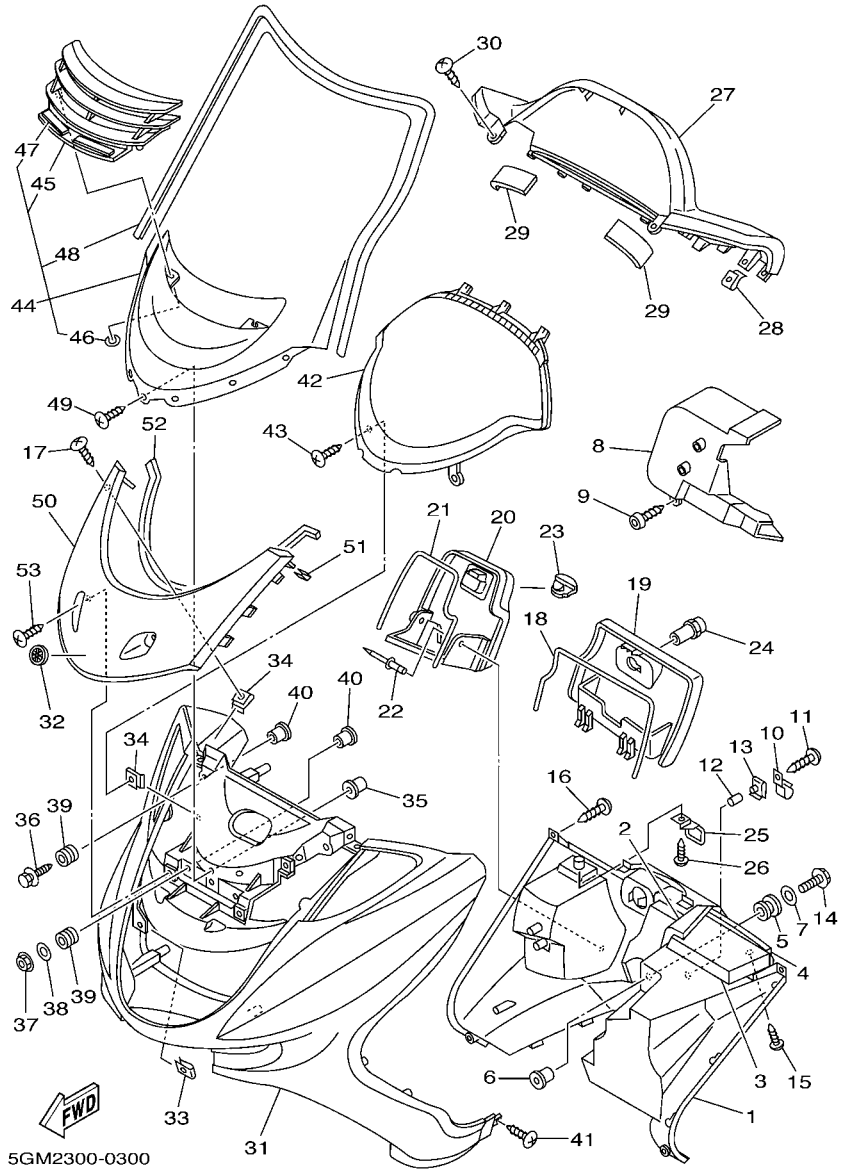

FIG. 30 BEINVERKLEIDUNG

REF. NR.	TEILE–NR.	BEZEICHNUNG	5GM9					BEMERKUNG
28	90183–05042	FEDERMUTTER	4					
29	5GM–2836T–00	DAMPFUNGSLAGER 1	2					
30	97707–50012	BLECHSCHRAUBE	4					
31	5GM–28351–01–0L	KAROSSERIE, VERKLEIDUNG	1					UR MAS
	5GM–28351–01–P0	KAROSSERIE, VERKLEIDUNG	1					UR VDBC4
	5GM–28351–01–JY	KAROSSERIE, VERKLEIDUNG	1					UR MYM
	5GM–28351–01–P5	KAROSSERIE, VERKLEIDUNG	1					UR VDBMA
32	5GM–2836B–01	MARKIERUNG	1					
33	90183–06053	FEDERMUTTER	4					
34	90183–05042	FEDERMUTTER	6					
35	90179–05523	MUTTER	7					
36	90119–06163	SCHRAUBE, MIT SCHEIBE	2					
37	95704–06500	FLANSCHMUTTER	2					
38	90201–06057	UNTERLEGSCHIBE	2					
39	90480–13398	GUMMITULLE	4					
40	90387–067N5	HULSE	4					
41	97707–50012	BLECHSCHRAUBE	2					
42	5GM–2836L–00	VERKLEIDUNG, INNERES 2	1					
43	97707–50012	BLECHSCHRAUBE	2					
44	5GM–28380–10	WINDSCHUTZSCHEIBE KOMPL.	1					
45	5GM–2838B–00	.GRILL KOMPL.	1					
46	90183–05004	.FEDERMUTTER	2					
47	5GM–28344–00	.BAND	2					
48	5GM–28376–00	.ZIERVERKLEIDUNG	1					
49	90150–05024	HALBRUNDSCHRAUBE	7					
50	5GM–28345–01–0L	FORMTEIL 1	1					UR MAS
	5GM–28345–01–P2	FORMTEIL 1	1					UR VDBC4

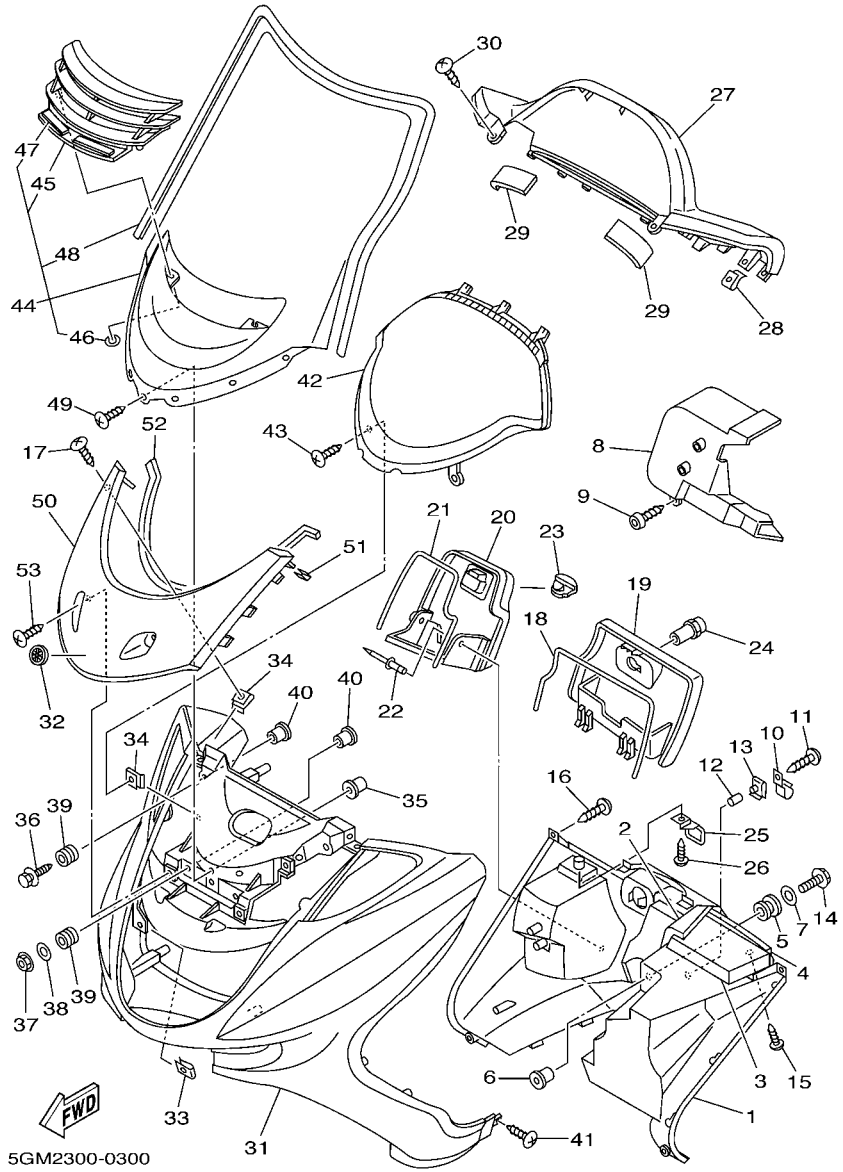

FIG. 30 BEINVERKLEIDUNG

REF. NR.	TEILE–NR.	BEZEICHNUNG	5GM9					BEMERKUNG
50	5GM–28345–01–JY	FORMTEIL 1	1					UR MYM
	5GM–28345–01–P4	FORMTEIL 1	1					UR VDBMA
51	5GM–28379–00	HAKEN	2					
52	5GM–28347–00	FORMTEIL 3	1					
53	90167–05079	BLECHSCHRAUBE	2					

FIG. 31 LICHTMASCHINE

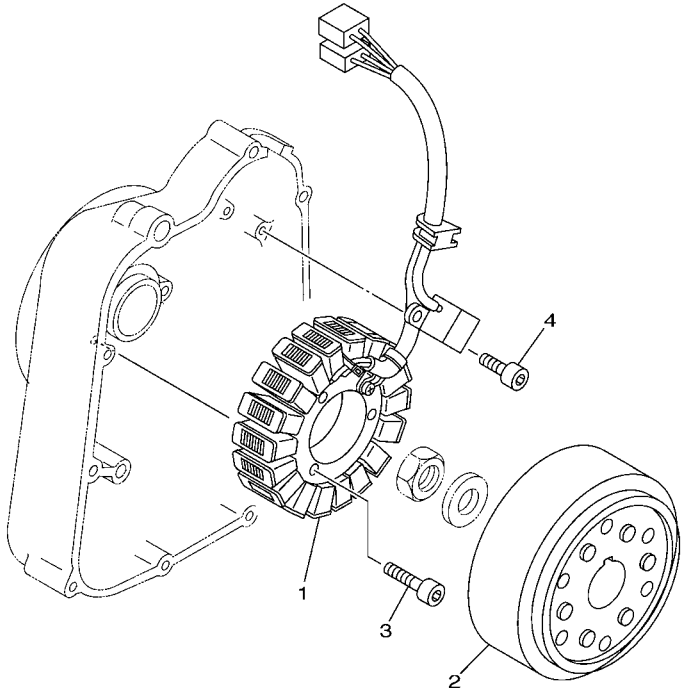

5GM1010-0311

REF. NR.	TEILE–NR.	BEZEICHNUNG	5GM9					BEMERKUNG
1	5GM–81410–00	STATOR KOMPL.	1					
2	5GM–81450–00	ROTOR KOMPL.	1					
3	91317–06030	SCHRAUBE	3					
4	91317–05012	SCHRAUBE	2					

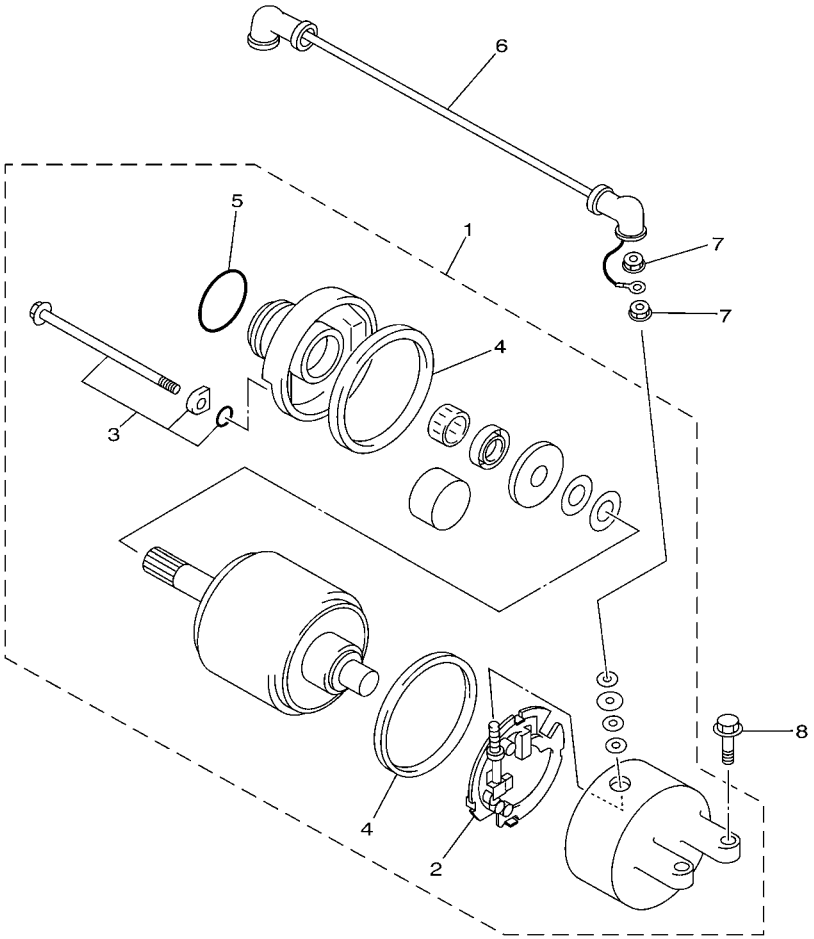

5GM1010-0320

FIG. 32 ANLASSER

REF. NR.	TEILE–NR.	BEZEICHNUNG	5GM9					BEMERKUNG
1	4HC–81890–00	ANLASSER KOMPL.	1					
2	3KS–81840–00	.BURSTENHALTER KOMPL.	1					
3	3WP–81826–00	.SCHRAUBE	2					
4	11H–81844–00	.DICHTUNG	2					
5	1FK–81847–00	.O-RING	1					
6	5GM–81815–00	ANLASSER KABEL	1					
7	4XV–8182A–00	MUTTER	2					
8	95817–06025	FLANSCHSCHRAUBE	2					

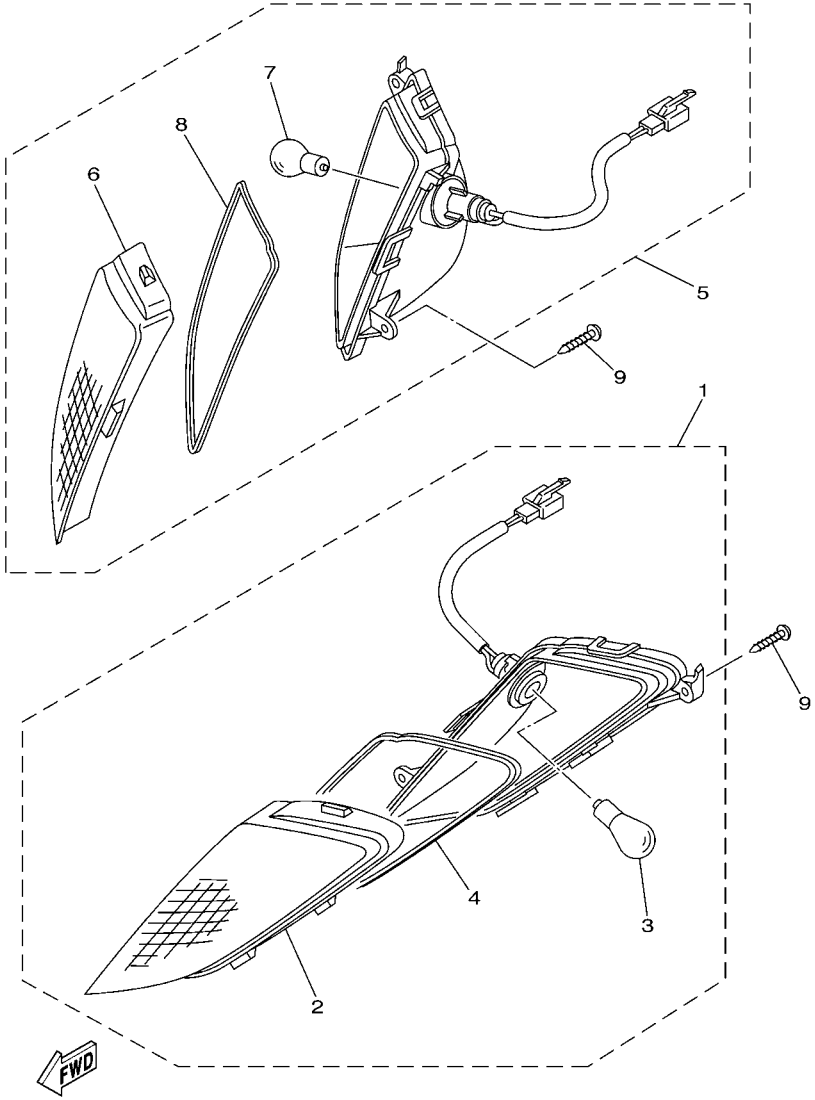

5GM7700-0330

FIG. 33 BLINKLEUCHTE

REF. NR.	TEILE–NR.	BEZEICHNUNG	5GM9					BEMERKUNG
1	5GM–83310–10	VORDERER BLINKER KOMPL. 1	1					
2	5GM–83312–00	.SCHUTZGLAS, BLINKER	1					
3	32H–83331–00	.GLUHLAMPE, BLINKER (12V-21W)	1					
4	5GM–83313–00	.DICHTUNG, SCHUTZGLAS	1					
5	5GM–83320–10	VORDERER BLINKER KOMPL. 2	1					
6	5GM–83322–00	.SCHUTZGLAS, BLINKER 2	1					
7	32H–83331–00	.GLUHLAMPE, BLINKER (12V-21W)	1					
8	5GM–83313–00	.DICHTUNG, SCHUTZGLAS	1					
9	97707–50016	BLECHSCHRAUBE	4					

FIG. 34 METER

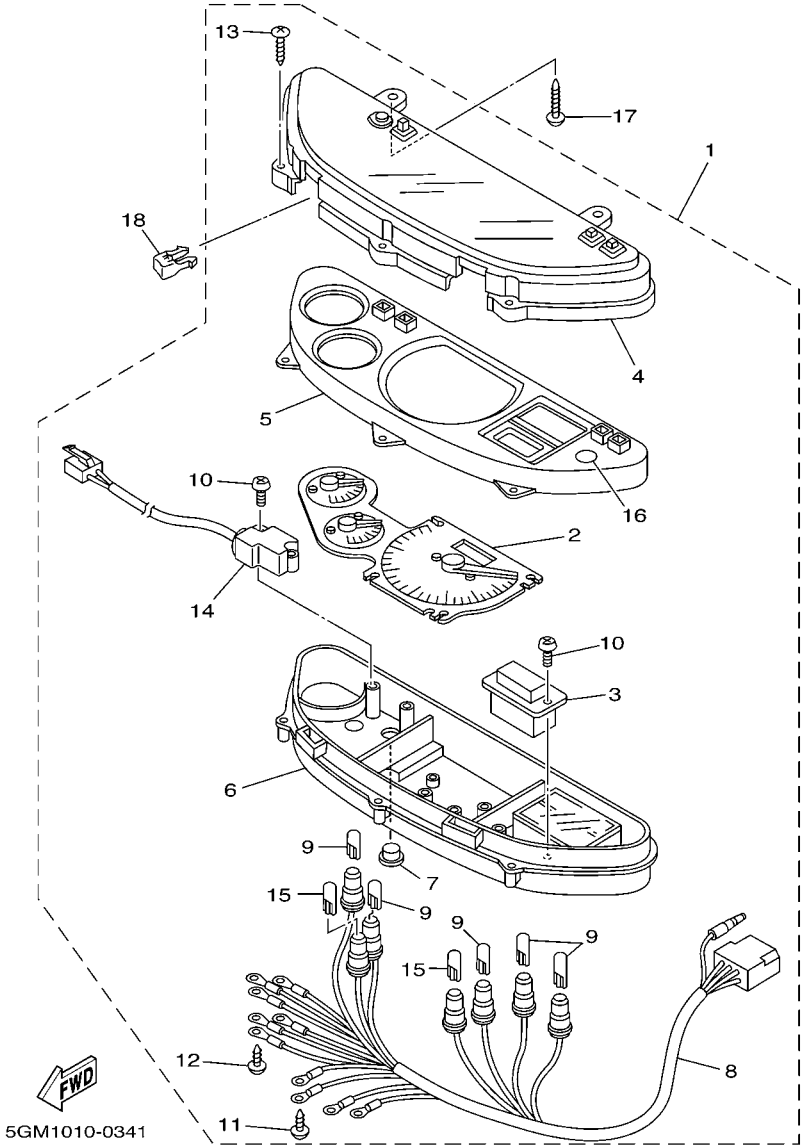

*1:SG041-032254 AND BELOW
*2:SG041-032255 AND FOLLOWING

REF. NR.	TEILE–NR.	BEZEICHNUNG	5GM9					BEMERKUNG
1	5GM–83500–00	GESCHWINDIGKEITSMESSER	1					UR *1
	5RB–83500–00	GESCHWINDIGKEITSMESSER	1					UR *2
2	5GM–83510–00	.GESCHWINDIGKEITSMESSER	1					
3	5GM–83740–00	.DIGITALUHR	1					
4	5GM–83511–00	.SCHUTZGLAS, GESCHWINDIGKEITS.	1					
5	5GM–83612–00	.ABDECKUNG, INST. TAFEL	1					
6	5GM–8353H–00	.GEHAUSE, UNTER	1					
7	3SX–8352K–00	.BLINDSCHRAUBE	2					
8	5GM–83509–00	.STECKERKABEL	1					
9	1YT–83517–00	.GLUHLAMPE (12V-1.7W T10)	5					
10	97707–30512	.BLECHSCHRAUBE	4					
11	5GM–8362Y–00	.SPEZIALSCHRAUBE	4					
12	5GM–83616–00	.BLECHSCHRAUBE	6					
13	97707–40016	.BLECHSCHRAUBE	5					
14	4HC–83964–00	.SCHALTER	1					
15	4R0–83517–00	.GLUHLAMPE (12V-3.4W T10)	2					
16	5DM–2341B–00	.EMBLEM	1					
17	97707–50014	BLECHSCHRAUBE	2					
18	4HC–2837G–00	DAMPFER	2					

FIG. 35 SCHEINWERFER

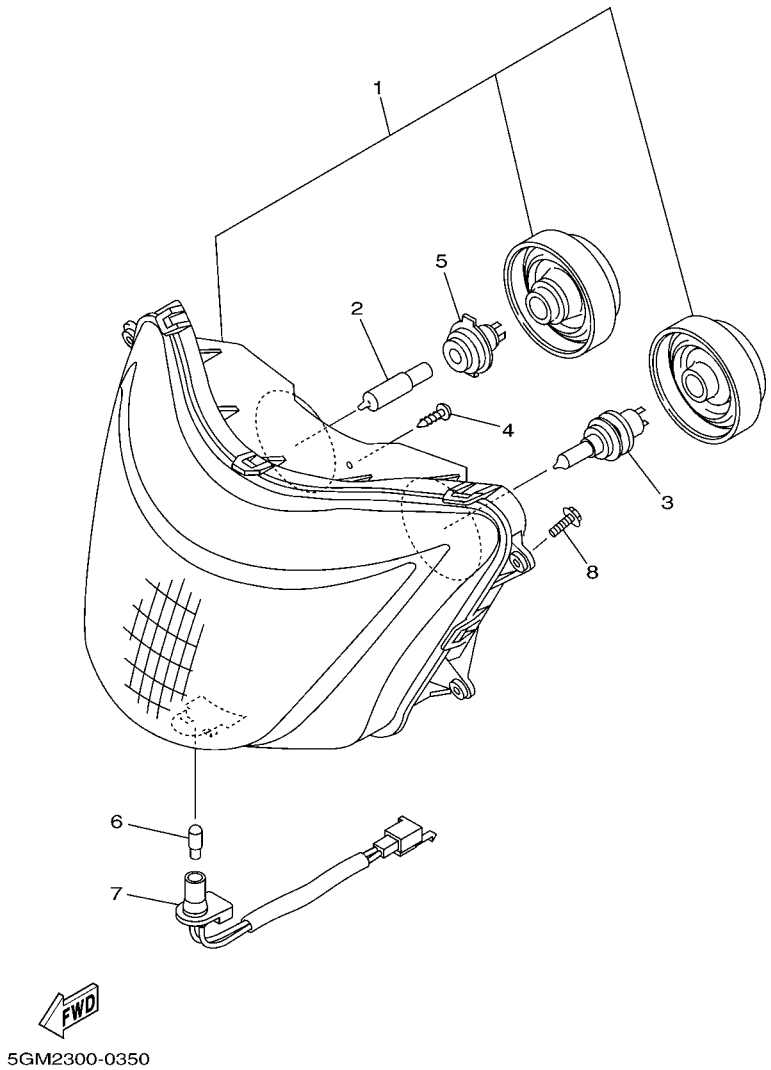

REF. NR.	TEILE–NR.	BEZEICHNUNG	5GM9					BEMERKUNG
1	5GM–84310–10	SCHEINWERFER KOMPL.	1					
2	4SV–84314–00	GLUHBIRNE (12V-55W)	1					(H7)HALOGEN
3	8G9–84314–00	GLUHBIRNE (12V-60/55W)	1					(H4)HALOGEN
4	97702–40912	BLECHSCHRAUBE	5					
5	4SV–84350–00	STECKERKABEL KOMPL. 2	1					
6	4SV–84347–00	GLUHBIRNE (12V-5W)	1					
7	4XV–84312–00	STECKERKABEL KOMPL. 1	1					
8	90119–06052	SCHRAUBE, MIT SCHEIBE	4					

FIG. 36 SCHLUSSLEUCHTE

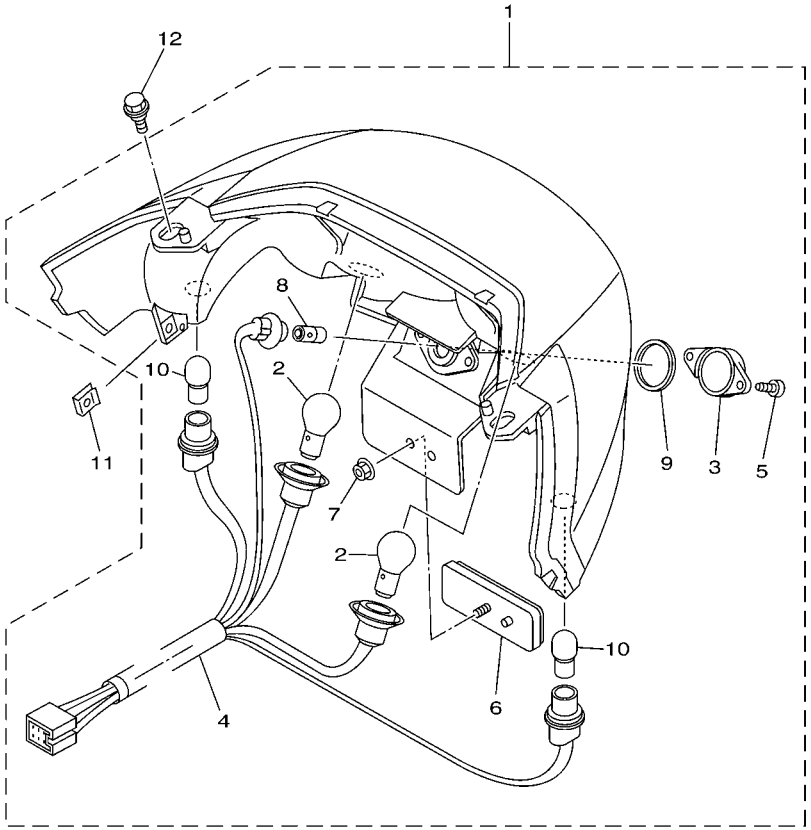

5GM1010-0360

REF. NR.	TEILE–NR.	BEZEICHNUNG	5GM9					BEMERKUNG
1	5GM–84710–00	SCHLUSSLICHT KOMPL.	1					
2	31L–84714–00	.GLUHBIRNE (12V-21/5W)	2					
3	4HC–84743–00	.SCHUTZGLAS, ZULASSUNGS.	1					
4	5GM–84735–00	.KABEL KOMPL.	1					
5	97706–40114	.BLECHSCHRAUBE	2					
6	3Y6–85130–02	.HINTERER REFLEKTOR KOMPL.	1					
7	95702–05500	.FLANSCHMUTTER	1					
8	4HC–84744–00	.GLUHBIRNE (12V-5W)	1					
9	4HC–84545–00	.DICHTUNG, SCHUTZGLAS	1					
10	5GM–83311–00	.GLUHLAMPE (12V-18W)	2					
11	90183–05042	FEDERMUTTER	2					
12	90109–063F1	SCHRAUBE	2					

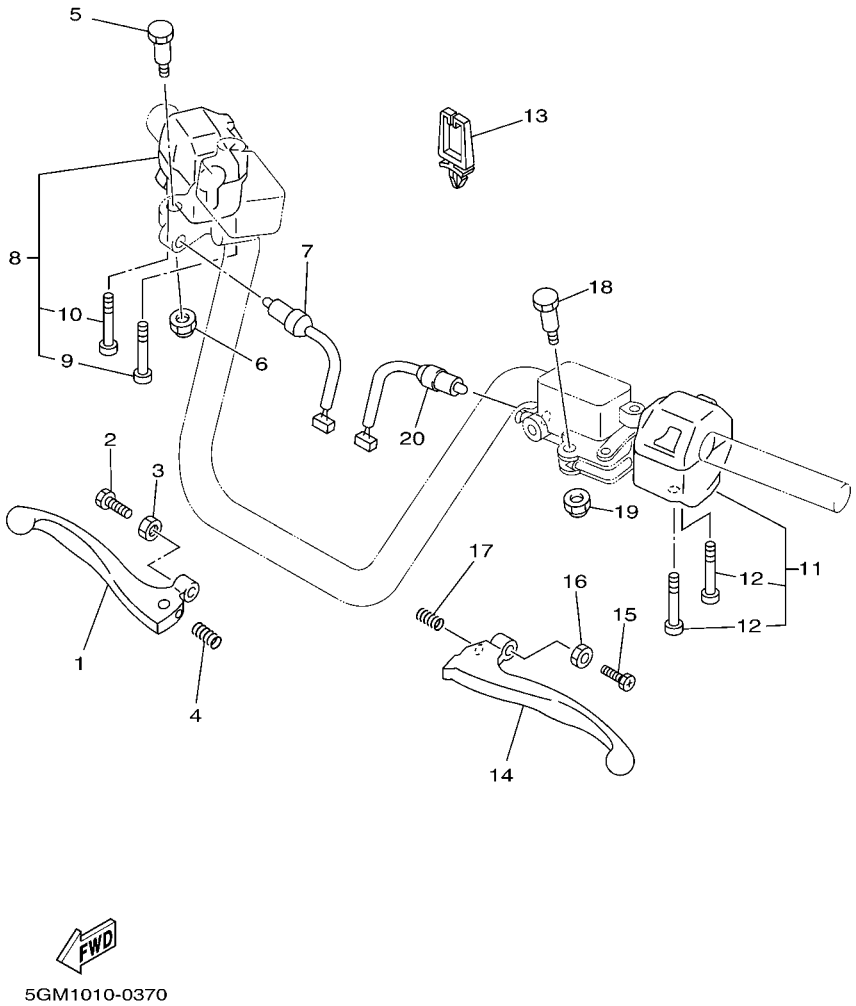

FIG. 37 LENKERSCHALTER & HEBEL

REF. NR.	TEILE–NR.	BEZEICHNUNG	5GM9					BEMERKUNG
1	5CG–83922–00	HEBEL 2	1					
2	90143–06024	SECHSKANTSCHRAUBE	1					
3	90170–06010	MUTTER	1					
4	90501–10312	DRUCKFEDER	1					
5	90109–06577	SCHRAUBE	1					
6	95607–06100	MUTTER, U	1					
7	4FU–83980–00	VORDERRAD-BREMSLICHTSCHALTER	1					
8	4UC–83963–10	LENKERSCHALTER 3 (R)	1					
9	98507–05040	.ZYLINDERKOPFSCHRAUBE	1					
10	98507–05045	.ZYLINDERKOPFSCHRAUBE	1					
11	5GM–83972–10	LENKERSCHALTER 4	1					
12	98507–05055	.ZYLINDERKOPFSCHRAUBE	2					
13	90464–05141	SCHELLE	1					
14	5CG–83912–10	HEBEL 1	1					
15	90143–06024	SECHSKANTSCHRAUBE	1					
16	90170–06010	MUTTER	1					
17	90501–10312	DRUCKFEDER	1					
18	90109–06577	SCHRAUBE	1					
19	95607–06100	MUTTER, U	1					
20	4FU–83980–00	VORDERRAD-BREMSLICHTSCHALTER	1					

FIG. 38 ELEKTRISCHE AUSRUESTUNG 1

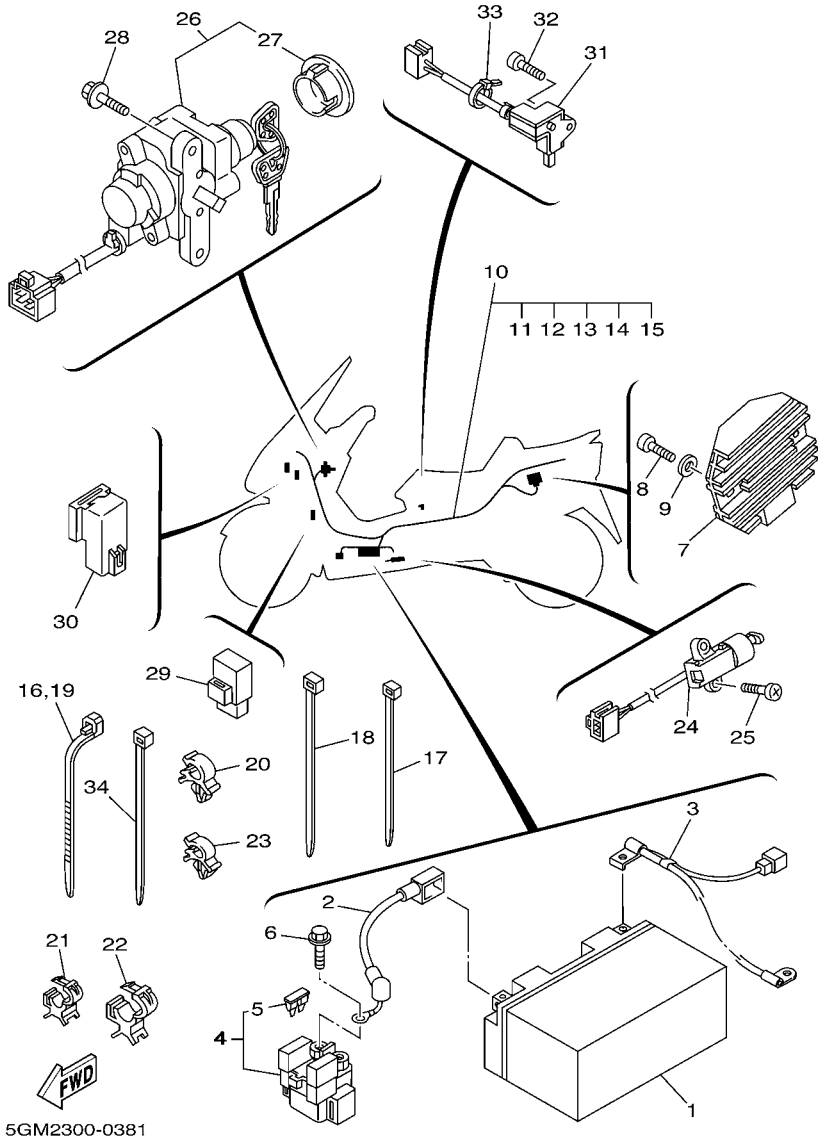

*1:SG041-032254 AND BELOW
*2:SG041-032255 AND FOLLOWING

REF. NR.	TEILE–NR.	BEZEICHNUNG	5GM9					BEMERKUNG
1	4UC–82100–01	BATTERIE KOMPL. (GS GT7B-4)	1					
2	5GM–82115–00	POSITIVES KABEL	1					
3	5GM–82116–00	NEGATIVES KABEL	1					
4	4DN–81940–00	ANLASSERRELAIS KOMPL.	1					
5	1AE–82151–00	.SICHERUNG (30A-BL)	2					
6	95027–06008	FLANSCHSCHRAUBE	2					
7	4JH–81960–01	GLEICHRICHTER & SPANNUNGSR.	1					
8	98507–06025	ZYLINDERKOPFSCHRAUBE	2					
9	92907–06600	SCHEIBE	2					
10	5GM–82590–10	KABELBAUM KOMPL.	1					*1
	5GM–82590–60	KABELBAUM KOMPL.	1					*2
11	4WA–81980–00	.GLEICHRICHTER 2	1					
12	5JJ–82151–40	.SICHERUNG (4A-BL)	2					
13	5JJ–82151–10	.SICHERUNG (15A-BL)	3					
14	5JJ–82151–00	.SICHERUNG (7.5A-BL)	2					
15	5JJ–82151–30	.SICHERUNG (10A-BL)	2					
16	90464–13073	SCHELLE	1					
17	90464–20181	SCHELLE	1					
18	90464–15195	SCHELLE	1					
19	90464–13073	SCHELLE	3					
20	90464–11003	SCHELLE	5					
21	90464–10190	SCHELLE	2					
22	90464–15192	SCHELLE	4					
23	90464–07001	SCHELLE	3					
24	3LD–82566–50	SCHALTER, SEITENSTANDER	1					
25	90157–05079	ZYLINDERSCHRAUBE	2					
26	5GM–82501–11	HAUPTSCHALTER-LENKERSCHLOSS	1					

FIG. 38 ELEKTRISCHE AUSRUESTUNG 1

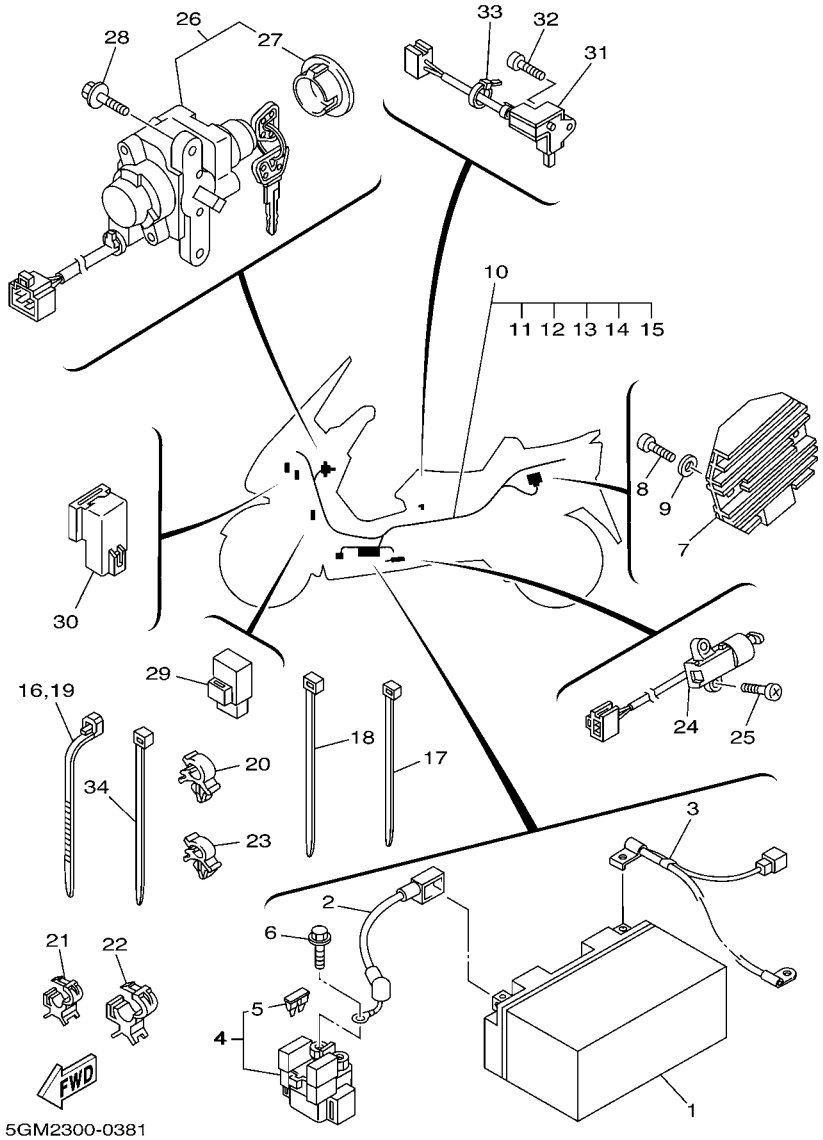

*1:SG041-032254 AND BELOW
*2:SG041-032255 AND FOLLOWING

REF. NR.	TEILE–NR.	BEZEICHNUNG	5GM9					BEMERKUNG
27	4HC–82552–00	.KAPPE, SCHALTER	1					
28	90109–066A7	SCHRAUBE	2					
29	4HC–81950–00	RELAIS KOMPL.	1					
30	29U–81950–93	RELAIS KOMPL.	1					
31	5GM–81860–00	SCHALTER KOMPL.	1					
32	98907–03008	BLINDSCHRAUBE	1					
33	5Y9–12491–00	KLEMME 1	1					
34	90464–16061	SCHELLE	2					

FIG. 39 ELEKTRISCHE AUSRUESTUNG 2

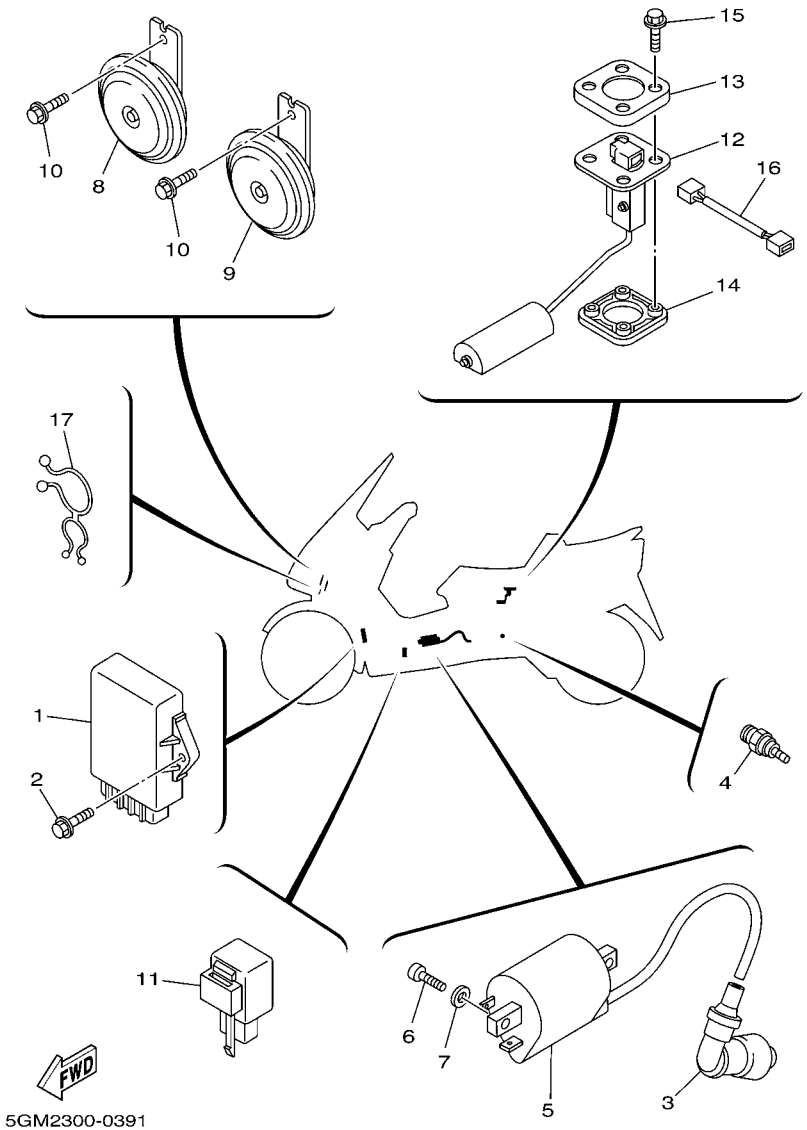

*1:SG041-032254 AND BELOW
*2:SG041-032255 AND FOLLOWING

REF. NR.	TEILE–NR.	BEZEICHNUNG	5GM9					BEMERKUNG
1	5GM–82305–11	ZUNDANLAGE KOMPL.	1					*1
	5GM–82305–50	ZUNDANLAGE KOMPL.	1					*2
2	95027–06016	FLANSCHSCHRAUBE	2					
3	4BP–82370–00	KERZENSTECKER KOMPL.	1					
4	46X–83591–00	THERMO-EINHEIT	1					
5	4HC–82310–00	ZUNDSPULE KOMPL.	1					
6	98507–05016	ZYLINDERKOPFSCHRAUBE	2					
7	92907–05600	SCHEIBE	2					
8	3TB–83371–01	SIGNALHORN	1					
9	5GM–83371–10	SIGNALHORN	1					
10	95807–06010	FLANSCHSCHRAUBE	2					
11	3GM–83350–01	BLINKERRELAIS KOMPL.	1					
12	5GM–85752–00	KRAFTSTOFFSTANDGEBER	1					
13	2JG–85757–00	HALTER	1					
14	4US–85753–00	DICHTUNG, GEBER	1					
15	90119–05071	SCHRAUBE, MIT SCHEIBE	4					
16	5GM–82509–00	LEITUNGSDRAHT-UNTERGRUPPE	1					
17	90464–25098	SCHELLE	1					

TEILE–NR.	REF. NR.
5GM–11101–00	B – 2
4GA–1111F–00	E – 2
4G0–11133–10	B – 2
4KB–11145–00	E – 2
4HC–11160–00	B – 2
4HC–11166–00	B – 2
4HC–11181–01	B – 2
3GC–11186–00	B – 2
3GC–11187–00	B – 2
4HC–11311–00	B – 2
4HC–11351–00	B – 2
5GM–11400–00	C – 2
4HC–11603–00	C – 2
4HC–11605–00	C – 2
4HC–11607–00	C – 2
4HC–11631–01	C – 2
4JH–11633–00	C – 2
4HC–11636–01	C – 2
4HC–11638–01	C – 2
5GM–12111–00	D – 2
4HC–12113–00	D – 2
4HC–12114–00	D – 2
4G0–12116–01	D – 2
4G0–12117–00	D – 2
4G0–12118–00	D – 2
5H0–12119–00	D – 2
5H0–12121–01	D – 2
5H0–12146–00	D – 2
36X–12151–00	D – 2
3Y1–12156–00	D – 2
4HC–12157–00	E – 2
2NX–12159–00	D – 2
4HC–12170–00	E – 2
4HC–12176–00	E – 2
2UJ–12210–01	E – 2
4RF–12213–00	E – 2
4HC–12231–00	E – 2
4HC–12241–00	E – 2
5GM–12405–00	G – 2
4HC–12411–00	G – 2
4HC–12413–00	G – 2
5GM–12420–01	F – 2
4HC–12421–00	F – 2
4HC–12422–01	F – 2
5GM–12426–00	F – 2
4HC–12428–10	F – 2
11H–12438–00	F – 2
5GM–12443–00	G – 2

TEILE–NR.	REF. NR.
4HC–12446–00	F – 2
5GM–12450–01	F – 2
4HC–12459–00	F – 2
5GM–12461–10	G – 2
4JH–12462–00	G – 2
5GM–12476–00	G – 2
5GM–12481–00	G – 2
5GM–12482–00	G – 2
5GM–12483–00	G – 2
5GM–12484–00	G – 2
5GM–12485–00	G – 2
5Y9–12491–00	J – 6
4HC–12576–00	G – 2
4HC–12577–00	G – 2
4HC–12591–00	G – 2
4HC–13300–00	I – 2
4HC–13325–00	I – 2
51Y–13411–00	I – 2
4HC–13475–00	I – 2
5GM–13542–00	C – 3
4HC–13586–11	J – 2
4HC–13595–00	J – 2
2GV–13907–00	H – 4
4HC–14103–00	K – 2
5GM–14105–00	K – 2
5GM–1410A–10	K – 2
4KL–14115–00	K – 2
389–14147–00	K – 2
4HC–14196–00	L – 2
4HC–14197–00	L – 2
5GM–14197–00	L – 2
5GM–14243–00	L – 2
4JP–14243–01	K – 2
4KL–14272–01	K – 2
4HC–14286–00	K – 2
5GM–14294–00	J – 2
5GM–14301–10	K – 2
4HC–14340–00	K – 2
4UC–14341–00	L – 2
4UC–14341–10	L – 2
38V–14342–22	L – 2
50M–14343–64	L – 2
50M–14355–00	L – 2
4KL–14384–00	K – 2
25N–14385–00	K – 2
4KL–14386–00	K – 2
4HC–14390–00	K – 2
4KL–14397–00	K – 2

TEILE–NR.	REF. NR.
4KL–14404–00	K – 2
4HC–14411–00	J – 2
5GM–14412–01	J – 2
5GM–1441A–00	J – 2
4HC–14429–00	K – 2
5GM–14437–00	J – 2
4HC–14451–00	J – 2
4HC–14452–00	J – 2
4HC–14453–01	J – 2
17W–14462–00	F – 3
4HC–14472–00	J – 2
4KL–14536–00	K – 2
5GM–14565–00	L – 2
4HC–14592–00	K – 2
5GM–14611–00	B – 3
3MT–14613–00	B – 3
4HC–14628–00	B – 3
5GM–14711–01	B – 3
4BH–14714–00	B – 3
5GM–14718–00	B – 3
5GM–14728–00	B – 3
5GM–14738–00	B – 3
5GM–14748–00	B – 3
4BD–14766–00	B – 3
5GM–14766–00	B – 3
5GM–14799–00	B – 3
5GM–14803–00	B – 3
5GM–14806–00	C – 3
5GM–14815–00	B – 3
5GM–1482K–00	B – 3
5GM–14871–01	B – 3
5GM–14881–00	B – 3
5GM–14882–00	C – 3
5GM–14883–00	C – 3
4HC–1490A–00	K – 2
4HC–1490H–08	K – 2
5GM–1490J–00	K – 2
4HC–14958–00	K – 2
5GM–15100–00	D – 3
36Y–15189–00	G – 3
5GM–15199–00	D – 3
5GM–15316–00	F – 3
5GM–15326–00	F – 3
5GM–15335–00	F – 3
5GM–15337–00	F – 3
5GM–15338–00	F – 3
4HC–15351–00	I – 2
2T4–15363–00	D – 3

TEILE–NR.	REF. NR.
4HC–15363–00	F – 3
4HC–15378–00	D – 3
1UF–15379–00	E – 5
5GM–15407–00	F – 3
5GM–15411–00	F – 3
5GM–15417–00	F – 3
5GM–15421–00	D – 3
5GM–15431–00	F – 3
5GM–15451–00	F – 3
4HC–15453–00	F – 3
4HC–15461–00	D – 3
5GM–15471–00	F – 3
4HC–15472–00	F – 3
3KJ–15481–00	F – 3
5GM–15491–00	F – 3
4HC–15492–00	D – 3
5GM–15499–00	F – 3
4HC–15512–00	H – 3
4HC–15517–00	H – 3
2HT–15521–00	H – 3
4HC–15590–00	H – 3
5GM–16111–00	K – 3
5GM–16151–00	K – 3
5GM–16611–00	I – 3
5GM–16620–00	I – 3
5KD–16626–10	I – 3
5GM–17211–00	K – 3
5GM–17411–00	K – 3
5GM–17421–00	K – 3
4HC–17611–00	I – 3
5GM–17620–00	I – 3
4HC–17623–00	I – 3
4CW–17632–01	I – 3
5CG–17639–00	I – 3
5CG–17641–00	I – 3
5GM–17644–00	I – 3
5GM–17649–00	E – 3
4HC–17653–00	I – 3
4HC–17654–00	I – 3
5GM–17660–00	I – 3
4CW–17664–00	I – 3
4HC–17670–10	I – 3
5GM–21110–01	L – 3
5CG–21279–00	B – 4
5GM–21417–00	L – 3
5CG–21420–01	L – 3
4HC–21480–00	L – 3
4HC–21511–01–0L	B – 4

TEILE–NR.	REF. NR.
4HC–21511–01–JY	B – 4
4HC–21511–01–P5	B – 4
4HC–21511–01–PE	B – 4
5GM–21552–00	B – 4
5GM–21629–00	K – 4
5A8–21639–00	K – 4
4BH–21708–11	J – 5
5GM–21711–01–0L	C – 4
5GM–21711–01–JY	C – 4
5GM–21711–01–P0	C – 4
5GM–21711–01–P5	C – 4
5GM–2171L–00–0L	C – 4
5GM–2171L–00–JY	C – 4
5GM–2171L–00–P0	C – 4
5GM–2171L–00–P5	C – 4
5GM–2171M–00–0L	C – 4
5GM–2171M–00–JY	D – 4
5GM–2171M–00–P0	C – 4
5GM–2171M–00–P5	D – 4
5GM–2171N–00–0L	D – 4
5GM–2171N–00–JY	D – 4
5GM–2171N–00–P0	D – 4
5GM–2171N–00–P5	D – 4
5GM–21721–01–0L	C – 4
5GM–21721–01–JY	C – 4
5GM–21721–01–P0	C – 4
5GM–21721–01–P5	C – 4
5GM–21731–00	D – 4
5GM–2173B–00	D – 4
5GM–21778–00	C – 4
5GM–21779–00	C – 4
5GM–2177F–00	J – 4
5GM–21780–00	H – 5
4HC–21796–01	J – 5
1AA–21815–00	D – 4
5GM–21816–00	D – 4
5GM–21817–00	D – 4
5GM–21871–00	D – 4
1AA–21874–00	D – 4
5GM–22100–00	E – 4
5GM–22210–00	E – 4
164–22216–00	D – 3
	E – 4
5GM–23100–00	F – 4
5GM–23110–00	F – 4
4HC–23111–00	F – 4
3J2–23114–00	F – 4
4HC–23125–20	F – 4

TEILE–NR.	REF. NR.
4HC–23126–10	F – 4
4HC–23136–10	F – 4
5GM–23141–00	F – 4
2UJ–23144–00	F – 4
2UJ–23145–00	F – 4
22W–23146–L0	F – 4
22W–23153–L0	F – 4
509–23158–L0	F – 4
5GM–23170–00	F – 4
4HC–23173–20	F – 4
278–23181–50	F – 4
3G2–23183–00	F – 4
4HC–23184–10	F – 4
5CG–23317–00	G – 4
5RB–23317–00	G – 4
5GM–23340–00	F – 4
22F–23411–01	F – 4
22F–23412–01	F – 4
3VP–23416–00	G – 4
3YF–23418–00	G – 4
5DM–2341B–00	E – 6
22F–2341E–00	F – 4
4H7–23441–00–98	G – 4
4HC–23442–11	G – 4
164–23462–00	F – 4
341–23469–00	K – 4
5GM–24110–10	H – 4
5GM–24145–00	H – 4
5GM–24145–10	H – 4
5GM–2414A–00	H – 4
5GM–2414G–00	H – 4
5GM–2414H–00	H – 4
5GM–24191–00	H – 4
5GM–24311–00	H – 4
5GM–24312–00	H – 4
1AE–24366–00	H – 4
3KJ–24453–00	J – 5
5GM–24492–00	I – 4
214–24535–00	K – 2
1FK–24560–00	H – 4
3KJ–24602–03	H – 4
5GM–24667–00	H – 4
5GM–2467E–00	J – 4
5GM–24704–00	J – 4
5GM–2470E–00	J – 4
5GM–2470F–10	J – 4
5GM–2470F–21	J – 4
5GM–24710–11	J – 4

TEILE–NR.	REF. NR.
5GM–24723–00	J – 4
5GM–24738–00	J – 4
5GM–24747–00	J – 4
5GM–2474E–00	J – 4
5GM–24750–00	J – 4
5GM–24773–00–0L	J – 4
5GM–24773–00–JY	K – 4
5GM–24773–00–P0	K – 4
5GM–24773–00–P5	K – 4
5GM–24774–00	J – 4
5GM–24780–00	K – 4
5GM–2478A–00	J – 5
5GM–2478D–01	K – 4
5GM–2478G–00	K – 4
5RB–25160–00–35	L – 4
5RB–25160–A0–35	L – 4
5CG–2517A–00	L – 4
4HC–25181–00	L – 4
5GM–25319–00	C – 5
5GM–25321–00–35	C – 5
5GM–25328–00	C – 5
5GM–25338–00–35	C – 5
29L–25398–00	L – 4
	C – 5
29L–25398–10	L – 4
	C – 5
29L–25398–20	L – 4
	C – 5
5GM–25683–00	C – 5
5CG–2580U–00	B – 5
5GM–2580W–01	D – 5
5EB–25828–00	D – 5
5GM–25828–00	D – 5
4HC–2582T–00	B – 5
5GM–2582W–00	D – 5
5CG–2583T–01	F – 5
5CG–2583T–11	F – 5
5CG–25844–00	F – 5
5GM–2584A–00	F – 5
3RW–25852–00	F – 5
2KF–25852–01	F – 5
3RW–25854–00	F – 5
55U–25854–00	F – 5
4L0–25862–01	F – 5
3RW–25867–00	F – 5
56A–25867–00	F – 5
5CG–25872–00	F – 5
5GM–25875–00	E – 4

TEILE–NR.	REF. NR.
4HC–25875–01	G – 4
4HC–25876–00	F – 5
5GM–25914–00	D – 5
4BP–25919–00	B – 5
4TT–25919–00	D – 5
3YX–25929–00	B – 5
3YX–25937–00	B – 5
4TT–25937–00	D – 5
5R2–25937–00	B – 5
5CG–26110–01	E – 5
5CG–26143–00	E – 5
5CG–26144–01	E – 5
4YR–26240–01	E – 5
4YR–26241–01	E – 5
33M–26246–00	E – 5
5CG–26280–01	E – 5
5CG–26290–01	E – 5
5GM–26311–00	E – 5
5GM–26312–00	E – 5
4HC–2637G–00	G – 5
5H0–26393–00	E – 5
4HC–27111–01	H – 5
4HC–27112–00	H – 5
58K–27112–02	H – 5
3VR–27114–00	H – 5
4HC–27114–00	H – 5
5GM–27311–00	H – 5
5GM–27414–00	H – 5
5GM–27415–00	L – 3
5GM–27424–00	L – 3
	H – 5
5GM–27445–00	L – 3
5GM–27452–00	L – 3
5GM–27453–00	H – 5
5GM–27462–00	L – 3
5GM–27463–00	I – 5
5GM–27475–00	I – 5
5GM–27476–00	I – 5
5GM–27481–01	H – 5
5GM–27482–00	I – 5
5GM–27483–00	I – 5
5GM–27484–00	I – 5
5GM–27485–00	H – 5
5GM–27486–00	I – 5
5GM–27487–00	I – 5
5GM–27492–00	I – 5
5GM–28100–00	K – 4
4KG–2814E–10	K – 4

TEILE–NR.	REF. NR.
5GM–28300–A0	J – 5
5GM–28344–00	K – 5
5GM–28345–01–0L	K – 5
5GM–28345–01–JY	L – 5
5GM–28345–01–P2	K – 5
5GM–28345–01–P4	L – 5
5GM–28347–00	L – 5
5GM–28351–01–0L	K – 5
5GM–28351–01–JY	K – 5
5GM–28351–01–P0	K – 5
5GM–28351–01–P5	K – 5
5GM–28356–A0	L – 3
5GM–2835U–00	J – 5
5GM–2836B–01	K – 5
5GM–2836K–02	J – 5
5GM–2836L–00	K – 5
5GM–2836T–00	K – 5
5GM–28371–00	J – 5
5GM–28372–00	J – 5
5GM–28376–00	K – 5
5GM–28379–00	C – 4
	L – 5
4HC–2837G–00	E – 6
5GM–2837G–00	J – 5
5GM–2837H–00	J – 5
5GM–28380–10	K – 5
5GM–2838B–00	K – 5
5GM–2839K–00	J – 5
5GM–2839M–00	J – 4
5GM–28415–00	J – 5
5GM–28416–00	J – 5
5GM–28435–00	J – 5
5GM–2849E–00	H – 5
5GM–81410–00	B – 6
5GM–81450–00	B – 6
5CG–81677–00	F – 5
5GM–81815–00	C – 6
3WP–81826–00	C – 6
4XV–8182A–00	C – 6
3KS–81840–00	C – 6
11H–81844–00	C – 6
1FK–81847–00	C – 6
5GM–81860–00	J – 6
4HC–81890–00	C – 6
4DN–81940–00	I – 6
4HC–81950–00	J – 6
29U–81950–93	J – 6
4JH–81960–01	I – 6

TEILE–NR.	REF. NR.
4WA–81980–00	I – 6
4UC–82100–01	I – 6
5GM–82115–00	I – 6
5GM–82116–00	I – 6
1AE–82151–00	I – 6
5JJ–82151–00	I – 6
5JJ–82151–10	I – 6
5JJ–82151–30	I – 6
5JJ–82151–40	I – 6
5GM–82305–11	K – 6
5GM–82305–50	K – 6
4HC–82310–00	K – 6
4BP–82370–00	K – 6
5GM–82501–11	I – 6
5GM–82509–00	K – 6
4HC–82552–00	J – 6
5GH–82560–00	H – 2
5GM–82560–00	H – 2
3LD–82566–50	I – 6
5GM–82590–10	I – 6
5GM–82590–60	I – 6
5GM–83310–10	D – 6
5GM–83311–00	G – 6
5GM–83312–00	D – 6
5GM–83313–00	D – 6
5GM–83320–10	D – 6
5GM–83322–00	D – 6
32H–83331–00	D – 6
3GM–83350–01	K – 6
3TB–83371–01	K – 6
5GM–83371–10	K – 6
5GM–83500–00	E – 6
5RB–83500–00	E – 6
5GM–83509–00	E – 6
5GM–83510–00	E – 6
5GM–83511–00	E – 6
1YT–83517–00	E – 6
4R0–83517–00	E – 6
3SX–8352K–00	E – 6
5GM–8353H–00	E – 6
46X–83591–00	K – 6
5GM–83612–00	E – 6
5GM–83616–00	E – 6
5GM–8362Y–00	E – 6
5GM–83740–00	E – 6
5RB–83755–00	L – 4
5CG–83912–10	H – 6
5CG–83922–00	H – 6

TEILE–NR.	REF. NR.
4UC–83963–10	H – 6
4HC–83964–00	E – 6
5GM–83972–10	H – 6
4FU–83980–00	H – 6
5GM–84310–10	F – 6
4XV–84312–00	F – 6
4SV–84314–00	F – 6
8G9–84314–00	F – 6
4HC–84347–00	J – 4
4SV–84347–00	F – 6
4SV–84350–00	F – 6
4HC–84545–00	G – 6
5GM–84710–00	G – 6
31L–84714–00	G – 6
5GM–84735–00	G – 6
4HC–84743–00	G – 6
4HC–84744–00	G – 6
4HC–84770–00	J – 4
3Y6–85130–02	G – 6
5GM–85752–00	K – 6
4US–85753–00	K – 6
2JG–85757–00	K – 6
5GM–85885–00	L – 2
5GM–85970–00	L – 4
59X–W0041–00	F – 5
5CG–W0041–00	F – 5
4HM–W0045–00	B – 5
5GM–W0046–00	D – 5
4TT–W0047–00	D – 5
4FU–W0047–50	B – 5
51L–W0048–00	B – 5
5GM–W0048–00	D – 5
5GM–W0057–00	D – 5
4FU–W0057–50	B – 5
90101–10303	E – 2
90105–10023	L – 3
90105–10638	B – 5
	D – 5
90109–06030	F – 3
90109–060F3	B – 4
90109–063F1	D – 4
	J – 4
	G – 6
90109–06577	H – 6
90109–066A7	J – 6
90109–067E6	J – 2
90109–082F5	D – 3
90109–083G4	B – 5

TEILE–NR.	REF. NR.
90109–083G4	D – 5
90109–084F7	K – 4
90109–10473	H – 5
90110–06202	J – 4
90111–06015	B – 3
90111–06020	B – 3
90116–08591	D – 3
90119–05071	K – 6
90119–06044	B – 4
90119–06052	F – 6
90119–06060	B – 4
	H – 5
90119–06096	J – 5
90119–06118	H – 2
90119–06163	K – 5
90143–06024	H – 6
90149–06184	B – 4
90150–05024	K – 5
90153–06029	B – 2
90154–06014	B – 4
90157–04088	I – 3
90157–05079	I – 6
90159–05028	E – 5
90167–05003	F – 3
90167–05079	C – 4
	E – 5
	J – 5
90167–05080	E – 5
90170–06010	H – 6
90170–06128	D – 2
90170–16425	C – 2
90170–20386	G – 4
90170–36279	J – 3
90176–06003	J – 4
90176–08026	B – 2
90179–05523	K – 5
90179–14469	I – 3
90179–25615	F – 4
90183–04027	J – 5
90183–05004	K – 5
90183–05042	B – 4
	D – 4
	J – 4
	E – 5
	H – 5
	K – 5
	G – 6
90183–06053	K – 5

TEILE–NR.	REF. NR.
90185–10110	H – 5
90185–10154	L – 3
90185–12072	L – 3
90185–14163	C – 5
90185–14166	L – 4
90201–047R9	I – 3
90201–05725	C – 4
90201–06057	J – 4
	K – 5
90201–06380	C – 3
90201–08512	F – 2
	I – 2
90201–08609	B – 2
90201–086J0	J – 5
90201–08784	K – 4
90201–10118	F – 5
90201–10591	E – 2
90201–105A2	L – 3
	E – 4
90201–12166	H – 3
90201–144M8	I – 3
90201–156R4	K – 3
90201–160F6	C – 2
90201–16242	D – 3
90201–220J8	C – 5
90201–232K5	K – 3
90202–26142	F – 4
90208–21001	K – 3
90208–25001	K – 3
90215–06184	E – 2
90269–08066	J – 5
90280–03017	G – 4
90280–05013	C – 2
90338–08174	J – 2
90338–10150	C – 5
90338–11125	J – 4
90340–12059	D – 3
90387–064W3	J – 2
90387–06500	J – 4
90387–065J6	J – 5
90387–067N5	K – 5
90387–0714B	H – 2
90387–1006J	D – 3
90387–1508E	L – 4
90387–151R0	L – 4
90387–153N7	L – 4
90387–15423	E – 4
90387–154E1	E – 4

TEILE–NR.	REF. NR.
90387–155F2	E – 4
90387–1906E	I – 3
90401–10159	F – 5
90430–06014	B – 2
	F – 2
90430–08119	D – 3
90430–12213	D – 3
90445–057G5	J – 5
90445–135J8	D – 3
90446–11303	J – 2
90450–60001	J – 2
90460–15126	E – 5
90460–27219	G – 2
90464–05141	H – 6
90464–05188	L – 4
	F – 5
90464–07001	H – 4
	I – 6
90464–08051	L – 4
90464–09008	H – 4
90464–10190	I – 6
90464–11003	I – 6
90464–11004	C – 3
90464–13001	J – 2
90464–13073	I – 6
90464–15192	I – 6
90464–15195	E – 5
	I – 6
90464–16061	J – 6
90464–20181	I – 6
90464–20258	E – 5
90464–23199	G – 5
90464–25098	K – 6
90465–13152	E – 5
90465–14310	L – 4
90467–07138	C – 3
90467–08003	D – 4
90467–09006	C – 3
90467–10008	J – 2
	D – 4
90467–10038	G – 2
	H – 4
90467–11032	J – 2
90467–12053	H – 4
90467–13064	B – 2
90467–14117	B – 3
90467–16195	C – 3
90467–22100	G – 2

TEILE–NR.	REF. NR.
90467–23177	G – 2
90467–26131	G – 2
90468–08104	B – 3
90468–12069	C – 2
90468–18121	K – 4
90480–01288	D – 4
90480–01558	H – 4
90480–10332	B – 3
90480–12237	H – 4
90480–13398	J – 5
90480–13598	J – 2
90480–14323	G – 2
90480–16301	H – 2
90501–10312	H – 6
90501–14001	G – 2
90501–18576	I – 2
90501–505J6	I – 3
90506–18224	H – 5
90506–20158	H – 5
90506–26001	H – 5
90506–40175	H – 5
90560–08326	J – 4
91317–05012	B – 6
91317–06014	E – 2
	D – 3
91317–06016	F – 2
91317–06020	G – 2
91317–06025	F – 5
91317–06030	B – 6
91317–06035	F – 2
91317–08016	H – 3
91317–08030	G – 4
92014–08016	L – 4
92017–06012	B – 3
92017–06025	I – 2
92907–05600	K – 6
92907–06200	B – 3
92907–06600	F – 3
	I – 6
93101–10090	F – 2
93101–14092	F – 3
93101–28139	I – 3
93102–22014	L – 4
	C – 5
93102–25299	K – 3
93102–30284	D – 3
93102–32298	K – 3
93104–41119	I – 3

TEILE–NR.	REF. NR.
93106–26005	E – 4
93109–28043	E – 4
	C – 5
93210–09165	D – 2
93210–14104	D – 3
93210–15171	E – 2
93210–16275	F – 2
	D – 3
93210–16325	G – 3
93210–19123	F – 3
93210–27672	E – 3
93210–33133	F – 2
93210–35520	I – 2
93210–35537	J – 2
93210–43713	I – 3
93210–57634	B – 2
93210–92448	B – 2
93211–17733	I – 3
93306–00006	F – 2
93306–00518	E – 2
93306–20204	E – 2
93306–20570	K – 3
93306–27205	K – 3
93306–30201	K – 3
93306–30202	L – 4
93306–30212	E – 4
	C – 5
93306–30321	K – 3
93306–90603	E – 3
93311–41566	K – 3
93399–99942	F – 4
93430–12008	H – 5
93440–10085	B – 2
93603–12221	I – 2
93603–22028	F – 2
	I – 2
93604–10011	E – 2
93900–00022	L – 4
93900–00025	C – 5
94111–1214N	L – 4
94111–1215R	L – 4
94113–1204P	C – 5
94113–1215X	C – 5
94581–63104	E – 2
94701–00333	B – 2
95024–06010	G – 2
95027–06008	I – 6
95027–06012	H – 4

TEILE–NR.	REF. NR.
95027–06016	K – 6
95027–06020	B – 2
95027–06030	G – 5
95027–06035	F – 2
95027–06040	F – 3
95027–06070	D – 3
95027–06100	D – 3
95027–06120	B – 2
95027–08040	D – 3
	F – 4
95607–06100	H – 6
95607–06200	C – 3
95607–08200	B – 3
95617–06615	B – 2
95617–08620	B – 2
95702–05500	G – 6
95704–06500	K – 5
95707–06500	J – 2
	H – 4
95707–08500	L – 3
	J – 4
95807–06008	G – 2
95807–06010	G – 2
	K – 6
95807–06012	L – 3
	G – 4
95807–06014	C – 3
95807–06020	B – 3
	F – 5
95807–06025	E – 4
95807–08016	L – 3
95817–06025	C – 6
95817–08016	D – 3
95817–08070	E – 4
95817–10045	L – 3
95817–10050	B – 3
95817–12120	L – 3
95827–06012	H – 4
95827–08030	E – 4
95827–10035	E – 4
97007–05012	G – 2
97007–06012	E – 2
97702–40912	F – 6
97706–40114	G – 6
97707–30512	E – 6
97707–40010	H – 5
97707–40016	E – 6
97707–40512	H – 5

TEILE–NR.	REF. NR.
97707–40512	J – 5
97707–50012	C – 4
	H – 4
	I – 5
	K – 5
97707–50014	E – 6
97707–50016	B – 4
	C – 4
	J – 4
	H – 5
	J – 5
	D – 6
97707–50125	J – 2
97801–05010	K – 2
98501–04012	K – 2
98507–05008	E – 5
98507–05010	K – 4
98507–05016	K – 6
98507–05040	H – 6
98507–05045	H – 6
98507–05055	H – 6
98507–06020	F – 3
98507–06025	I – 6
98706–04012	F – 5
98901–04006	K – 2
98907–03008	J – 6
99001–04600	H – 5
99001–06600	I – 2
99001–07600	F – 2
99001–08600	I – 3
99009–10400	F – 2
99009–12400	H – 3
99009–16400	D – 3
99009–25400	K – 3
99246–00080	D – 4
99247–00080	D – 4
99530–10114	B – 2
	D – 3
	F – 3
99530–14016	B – 2